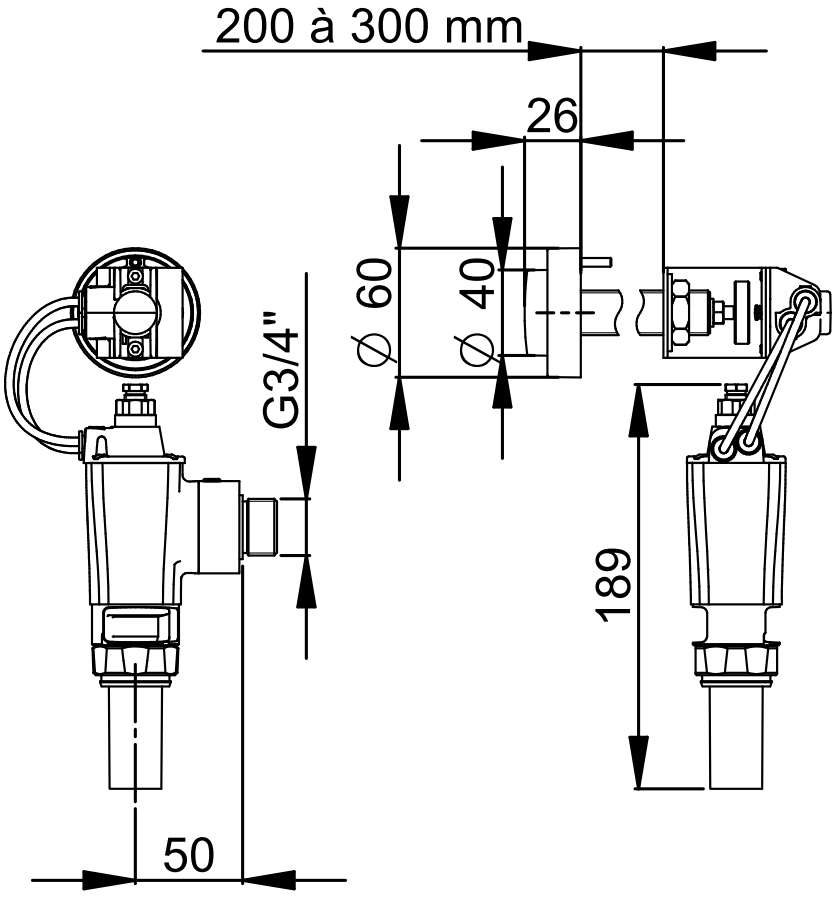
200 à 300 mm
26
∅ 60
∅ 40
G3/4"
189
50