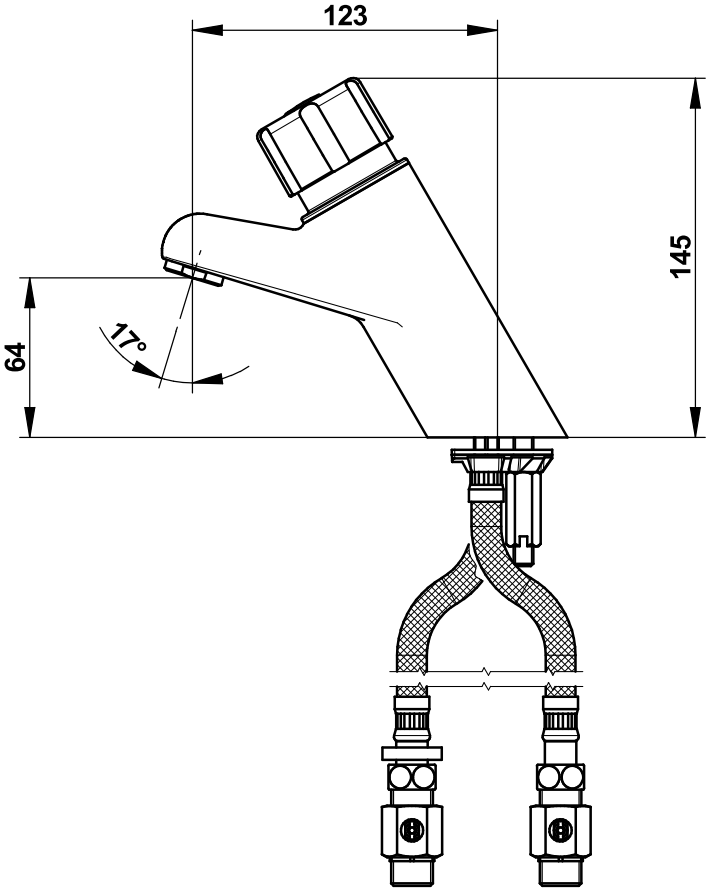
123
145
64
17°