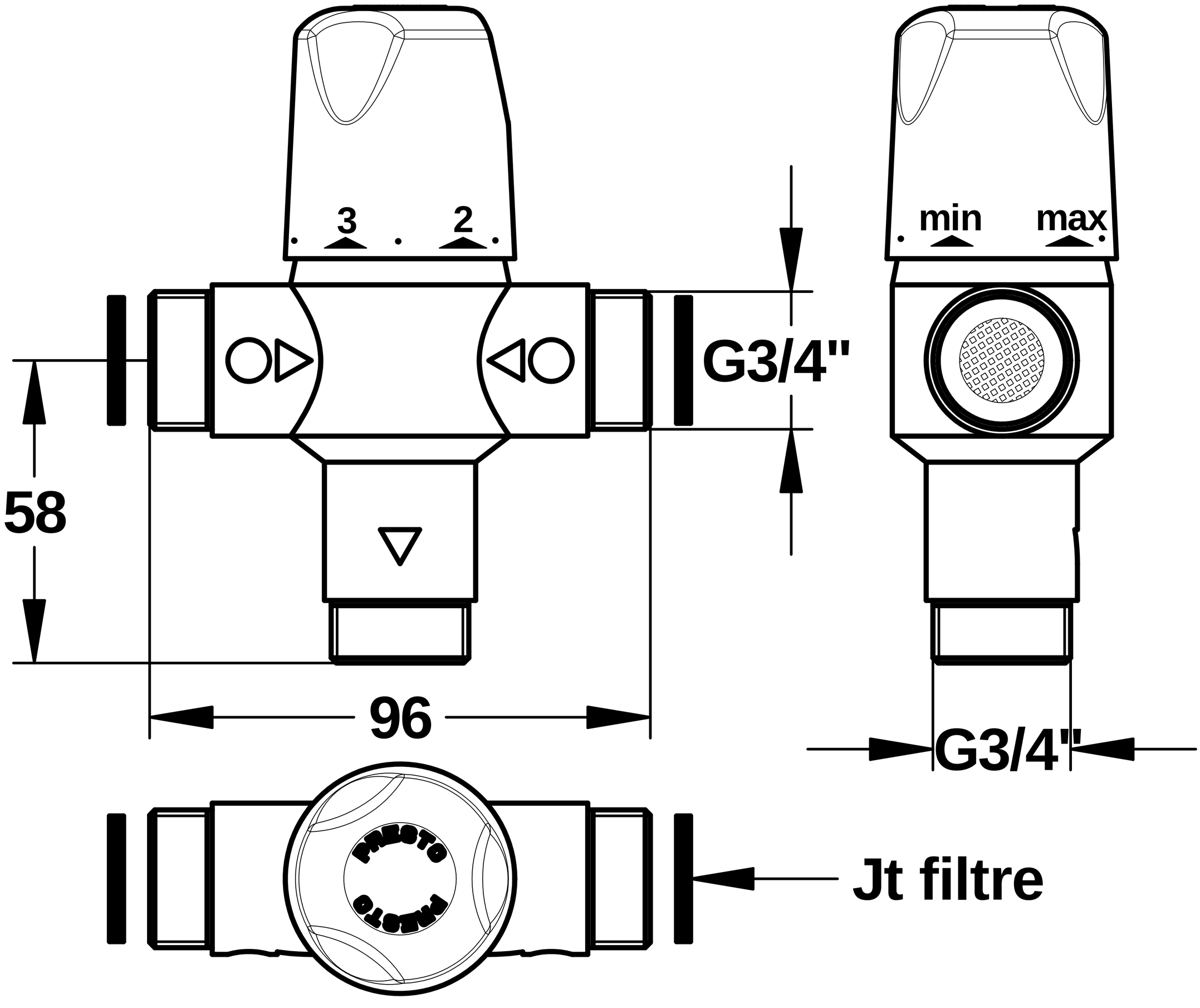
3
2
min
max
G3/4"
58
96
G3/4"
PRESTO
PRESTO
Jt filtre