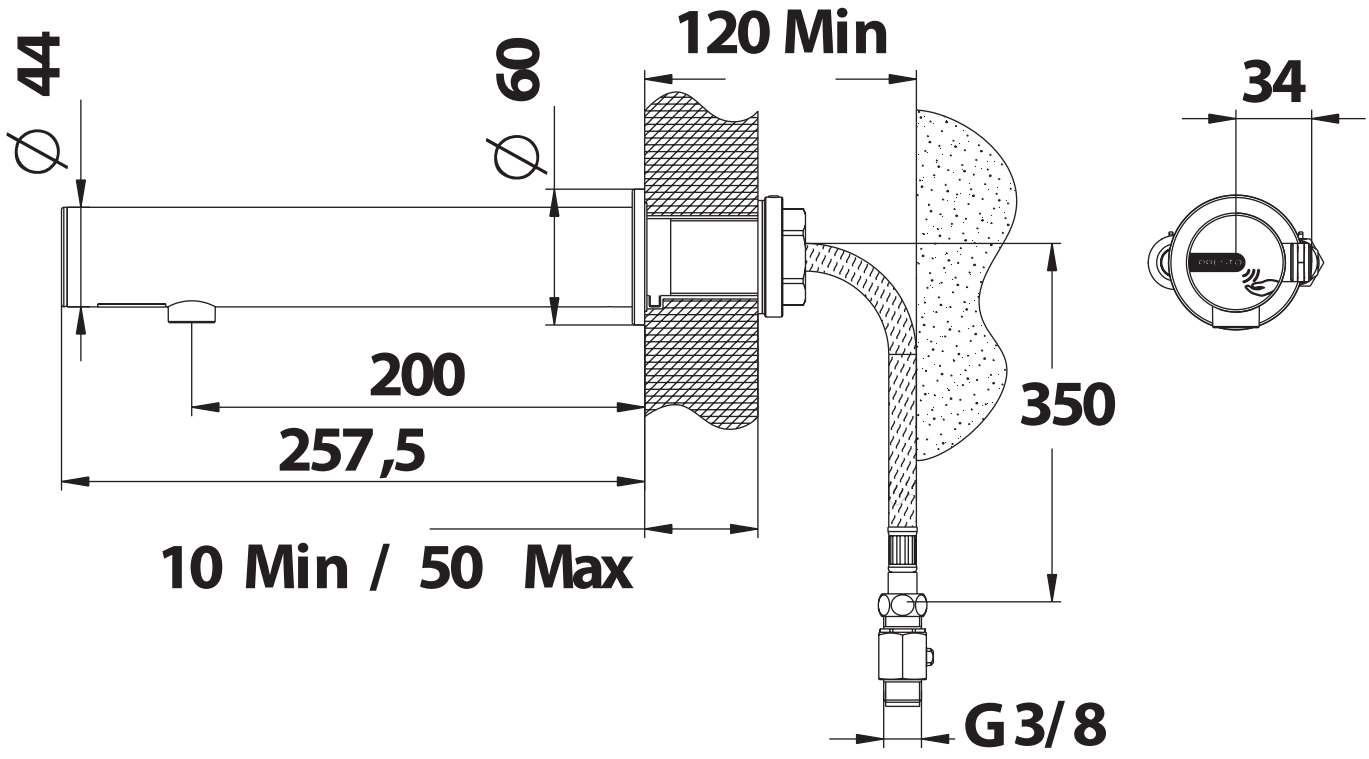
∅ 44
∅ 60
120 Min
34
200
257,5
350
10 Min / 50 Max
G 3/8