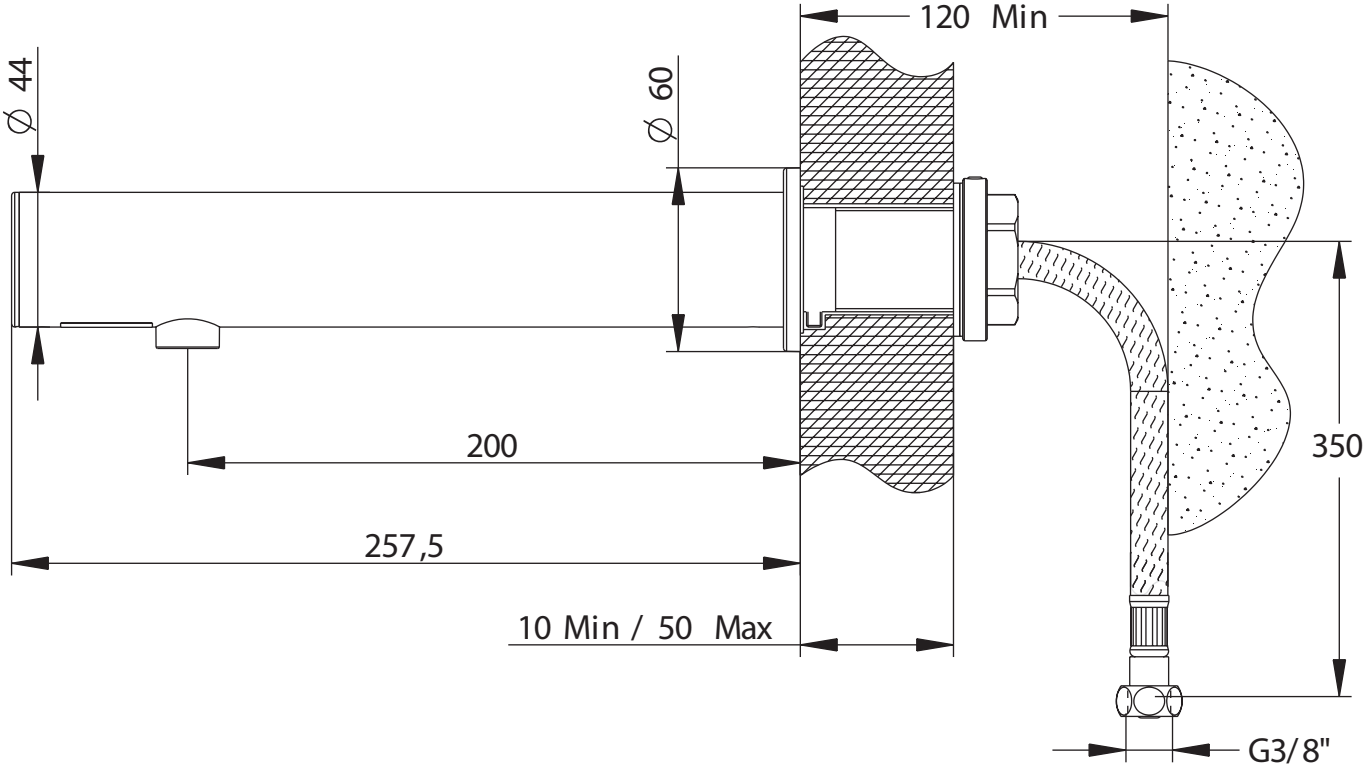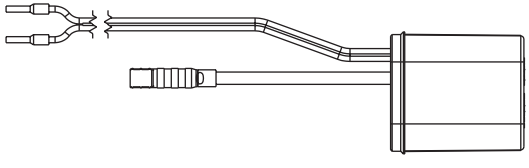
120 Min
∅ 44
∅ 60
200
350
257,5
10 Min / 50 Max
G3/8"