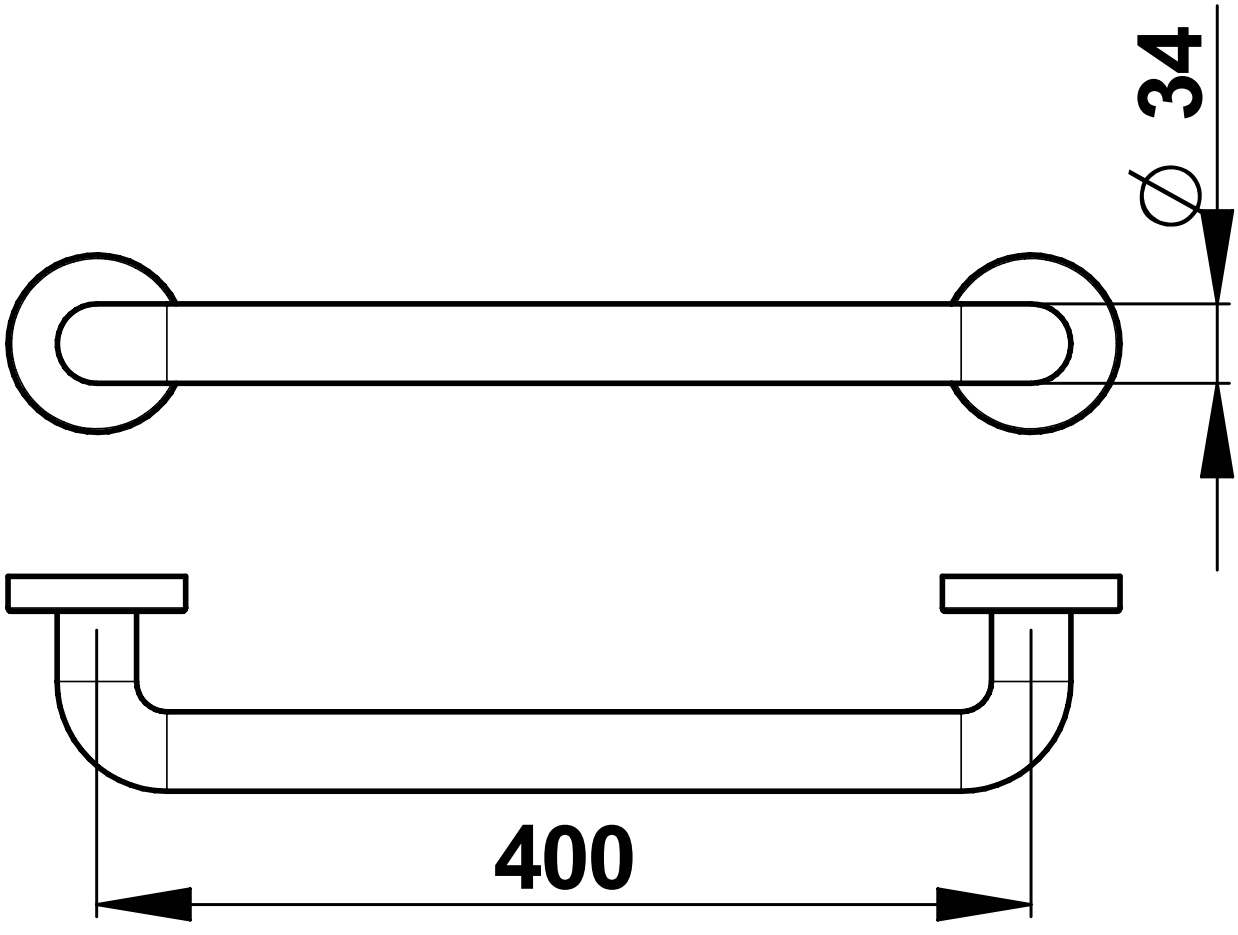
∅ 34
400