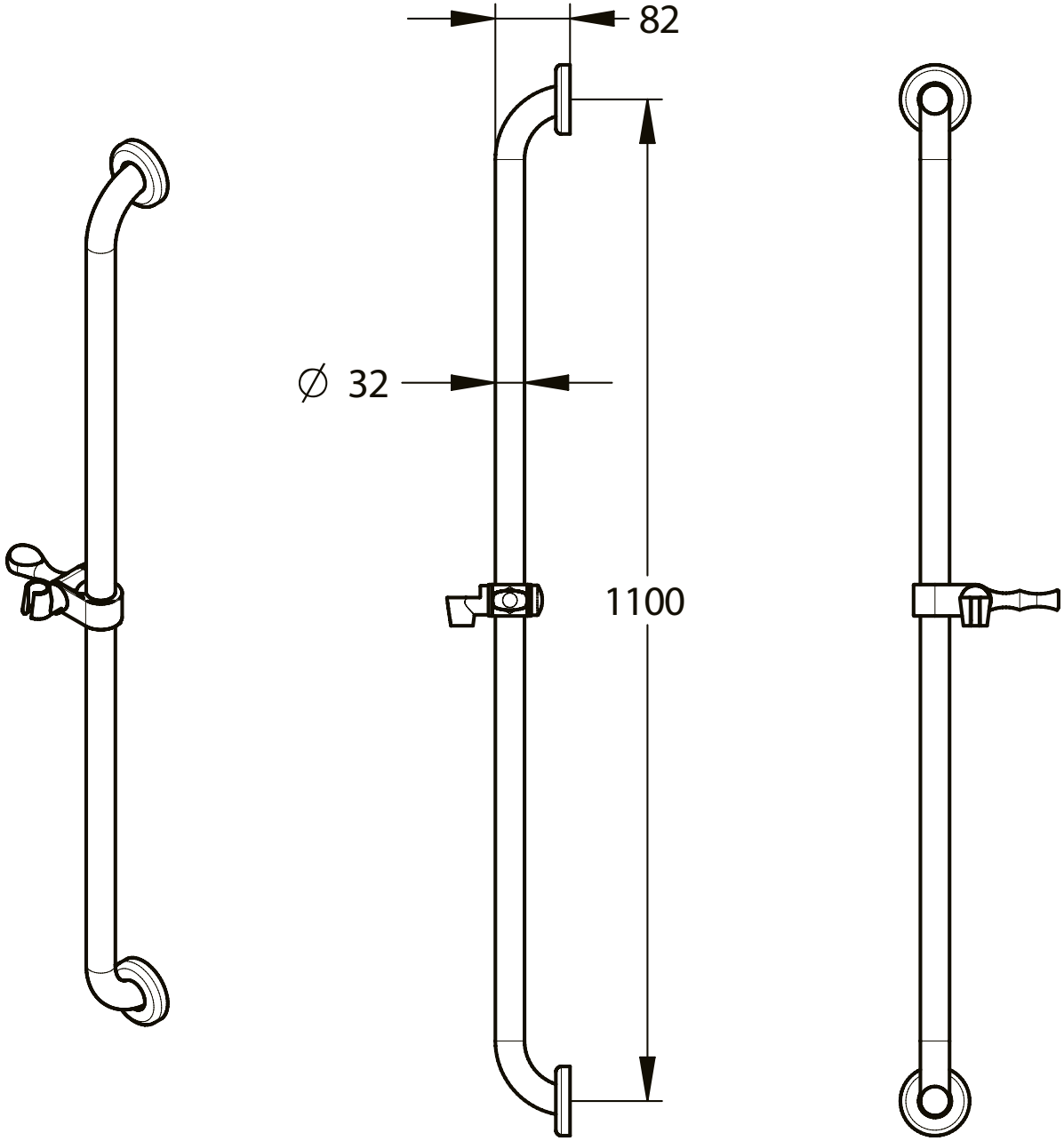
82
∅ 32
1100