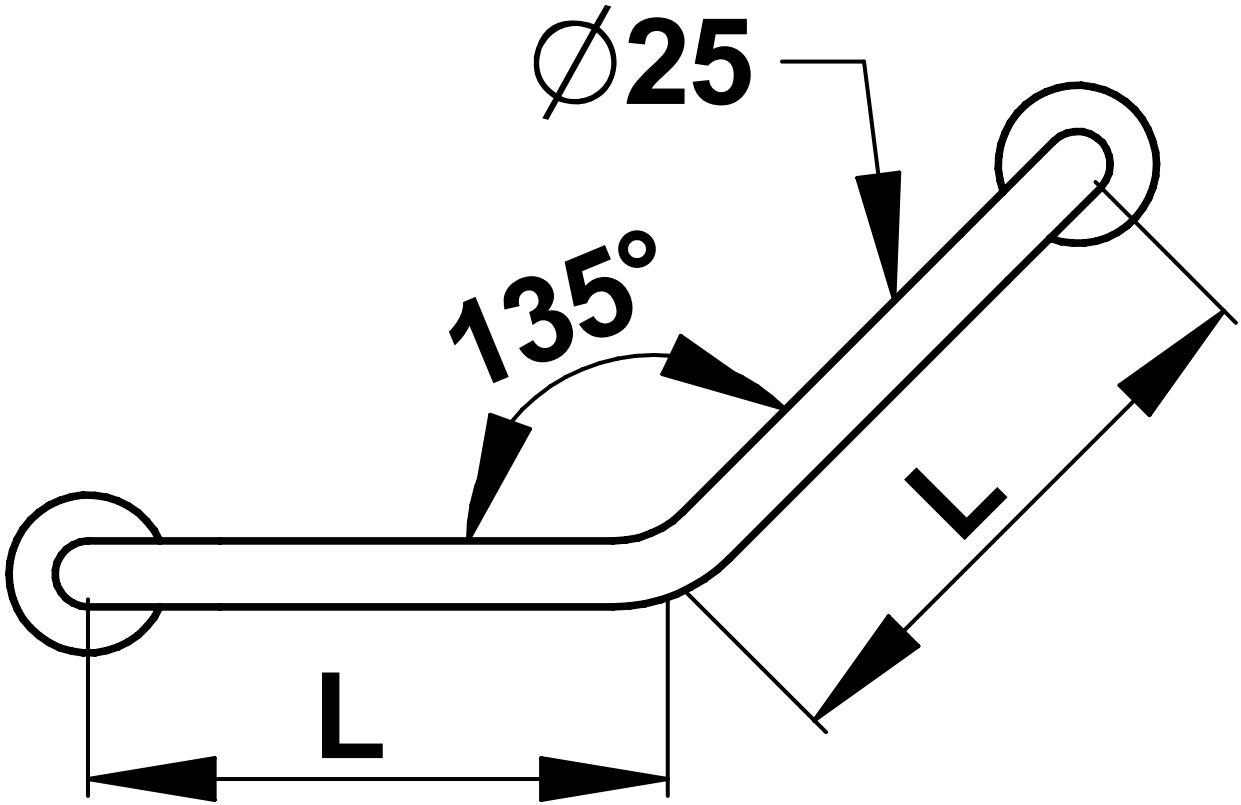
∅25
135°
L
L