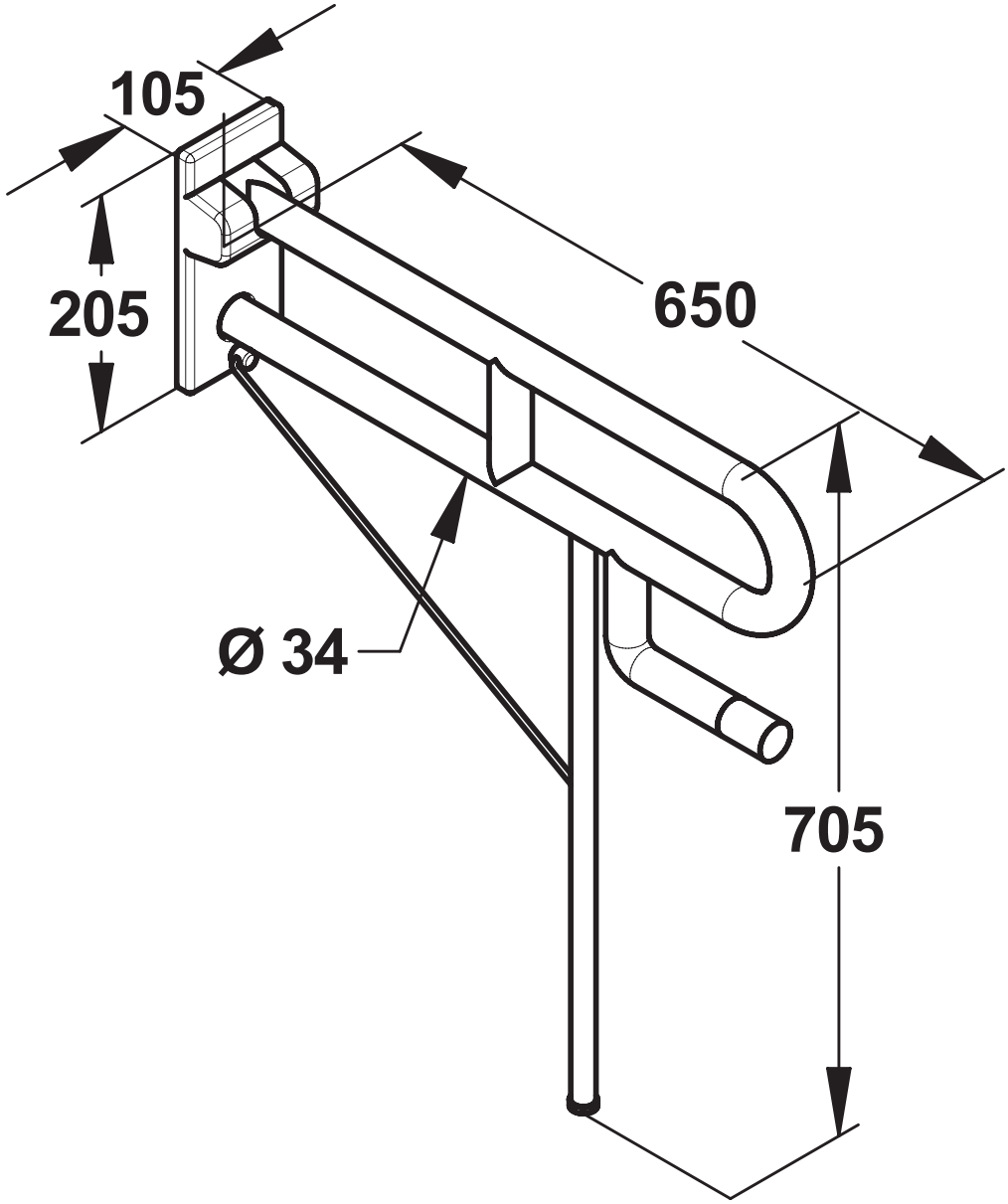
105
205
650
Ø 34
705