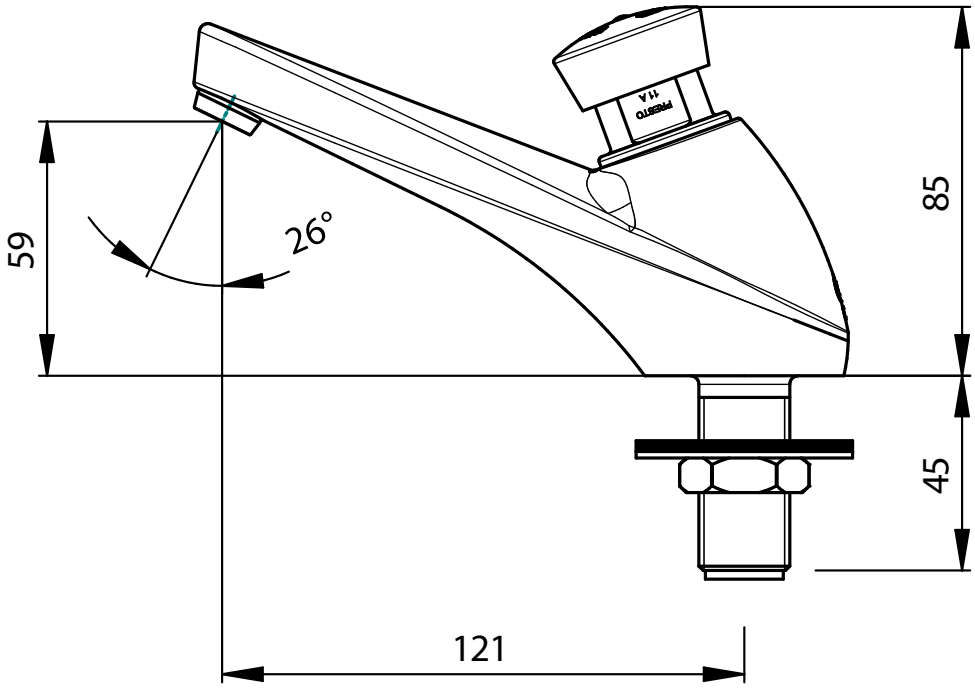
59
26°
85
45
121
PRESTO
11A

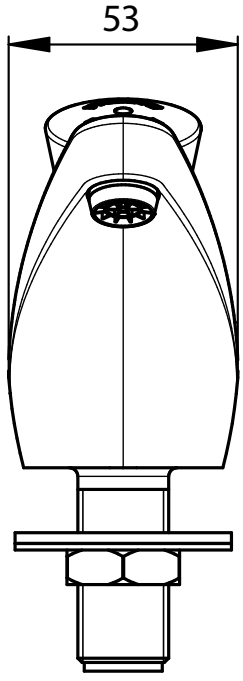
53

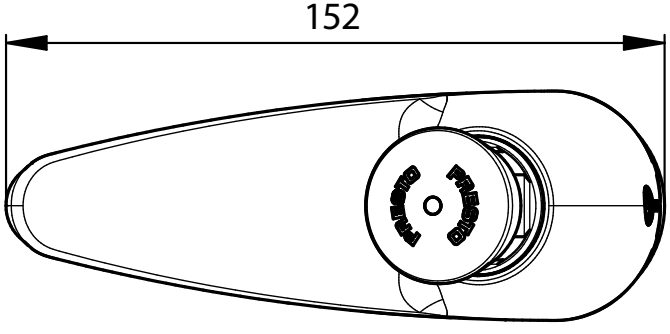
152