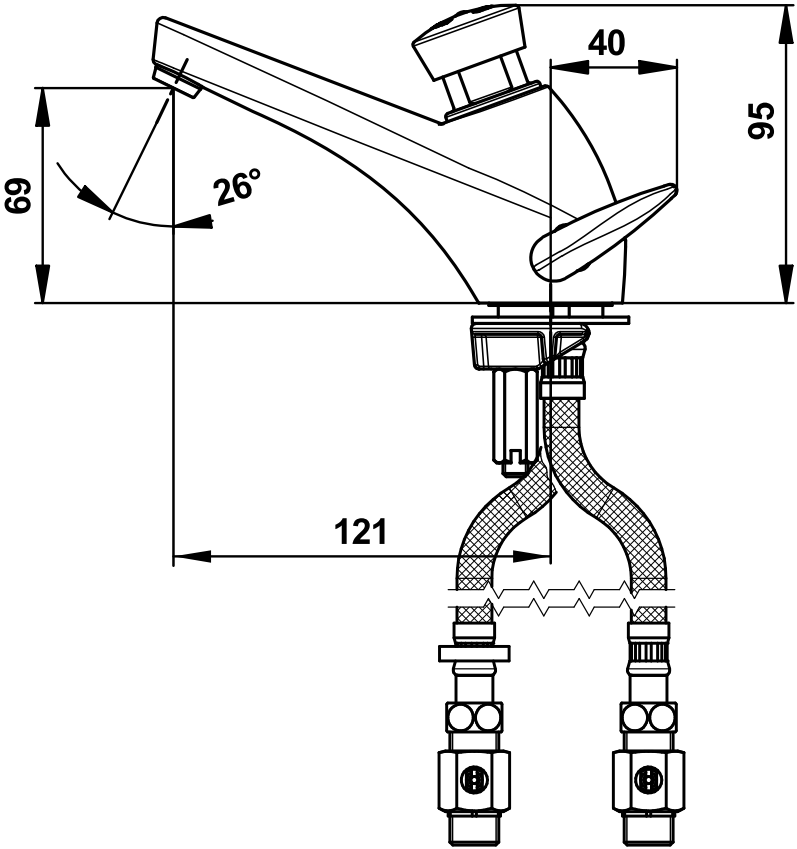
40
95
69
26°
121