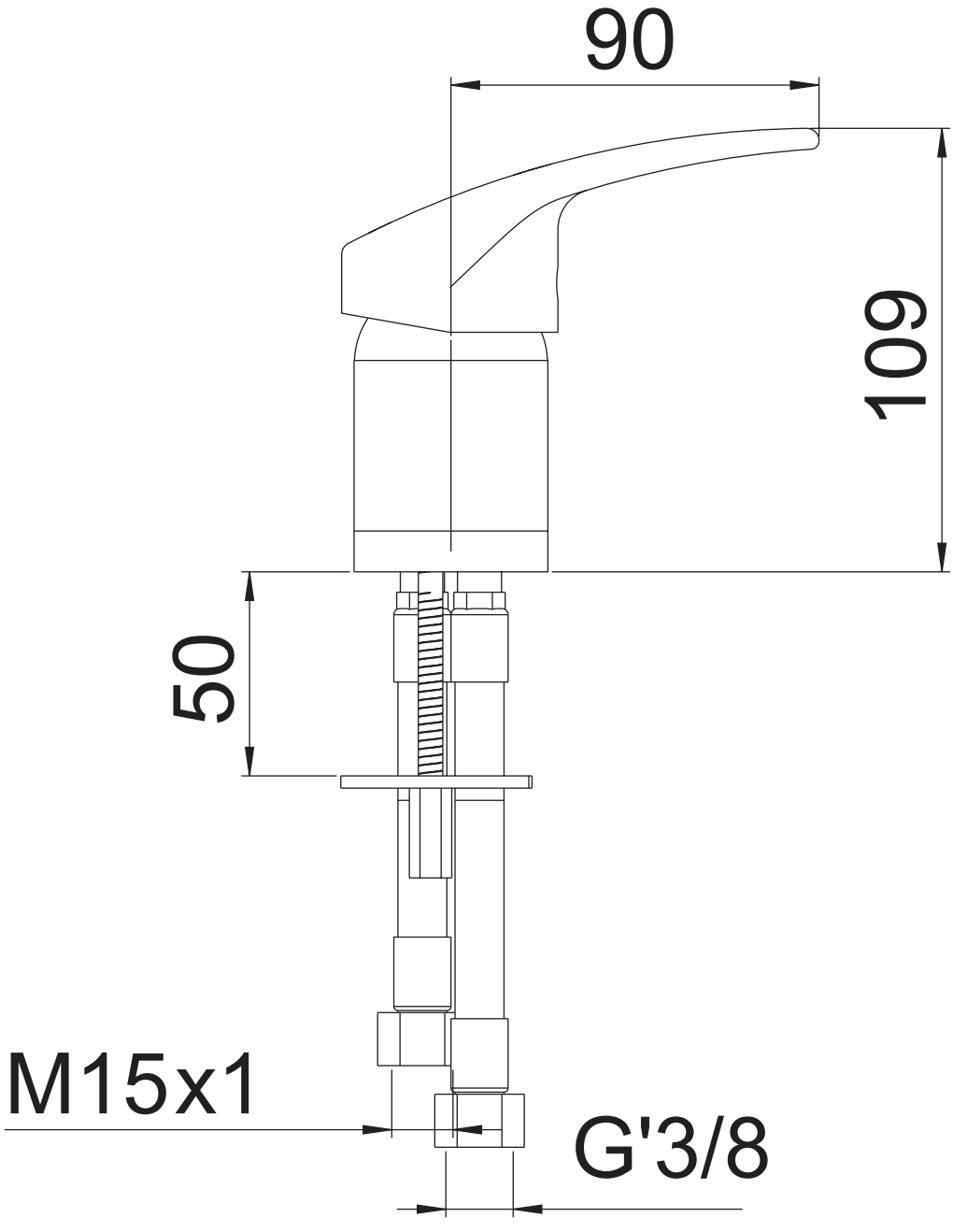
90
109
50
M15x1
G'3/8