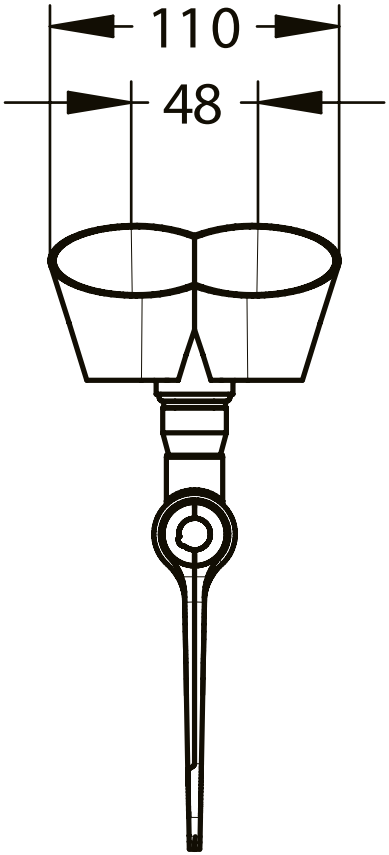
110
48

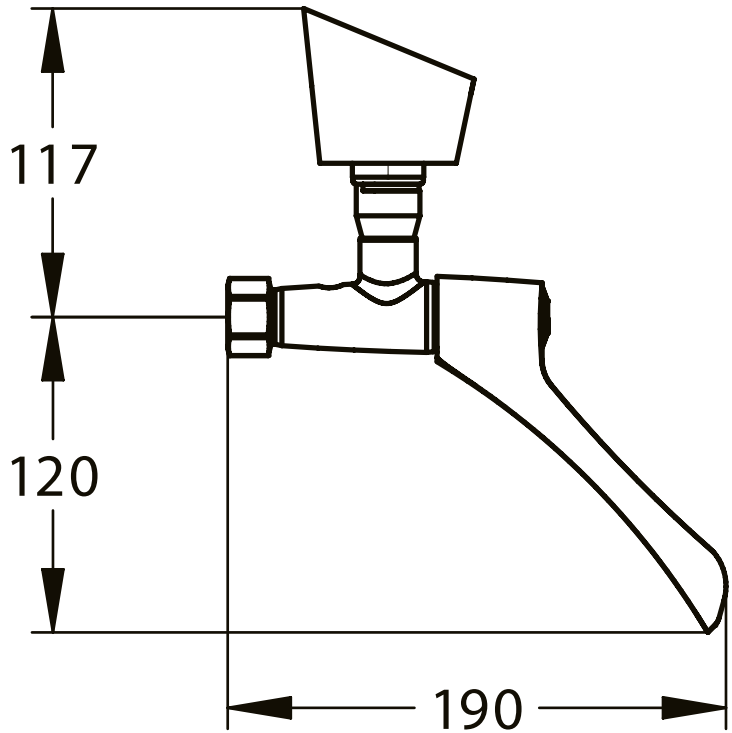
117
120
190