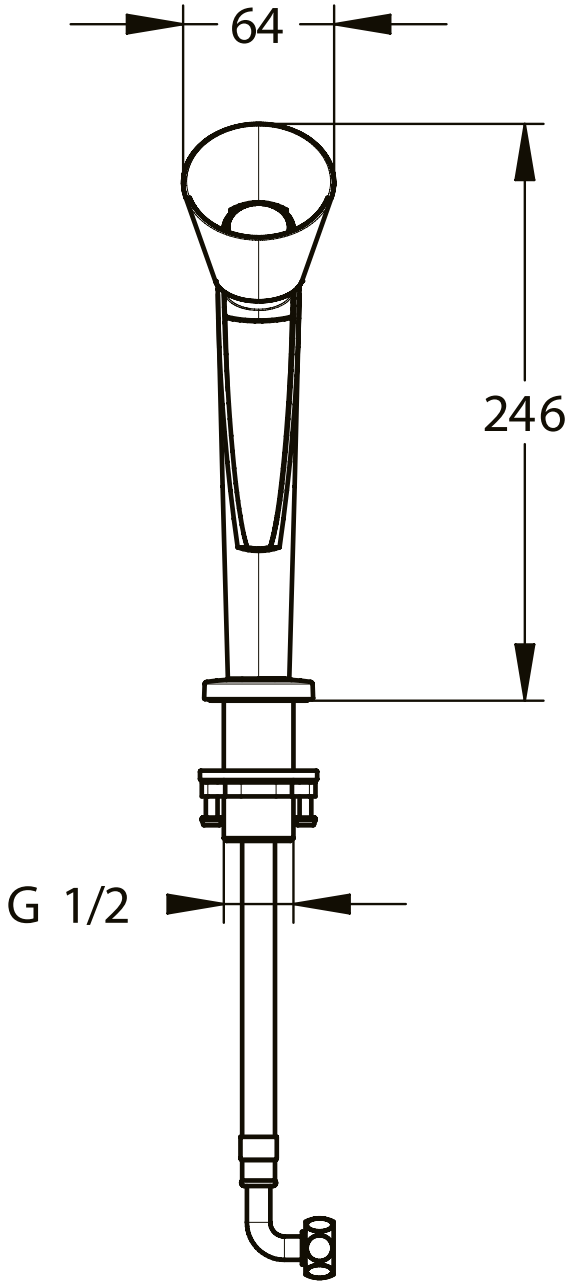
64
246
G 1/2