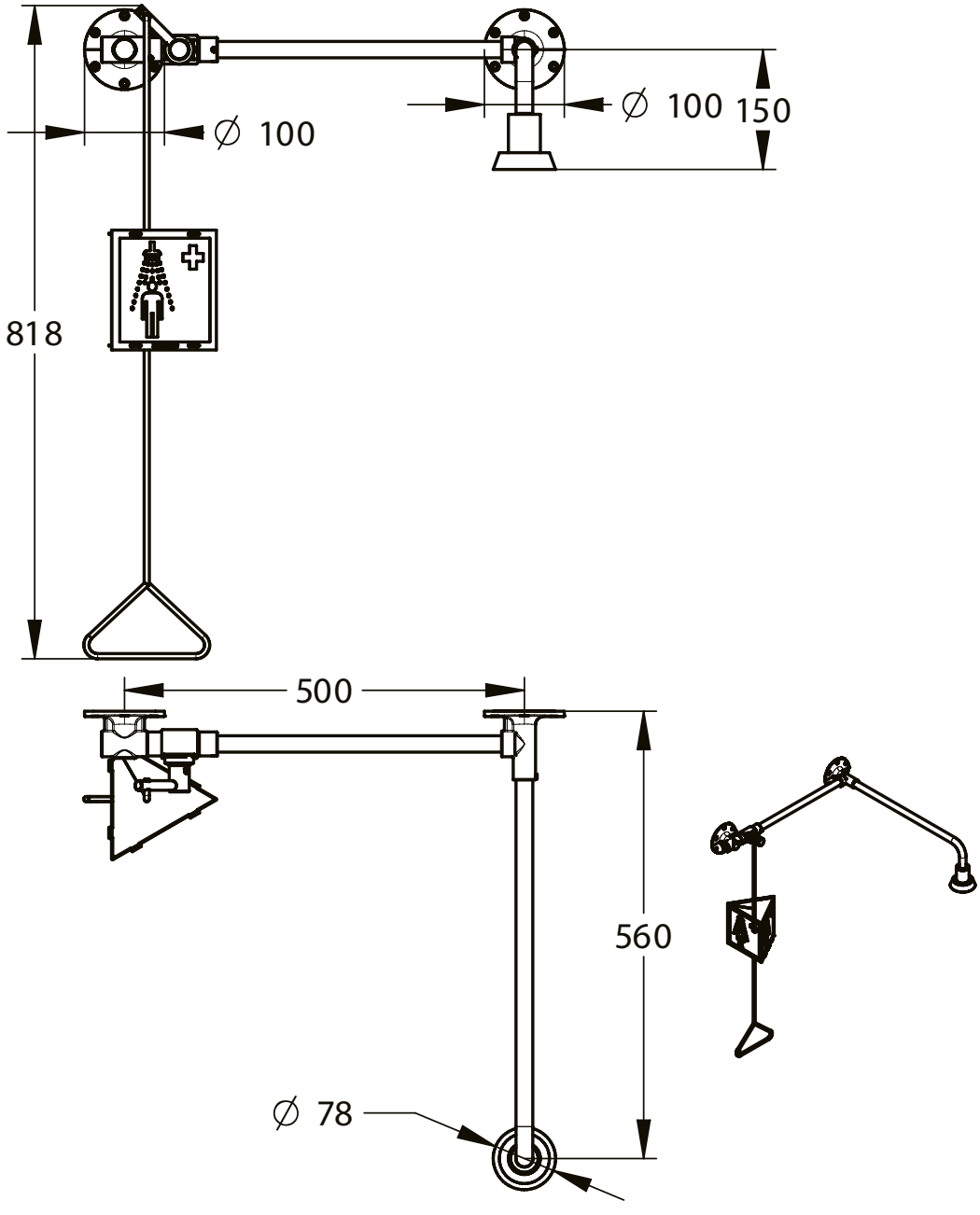
∅ 100
∅ 100
150
818
500
560
∅ 78