FICHE TECHNIQUE

PRESTO

Gamme : Robinet mitigeur temporisé pour douche
Réf : 35190 - PRESTO ALPA encastré

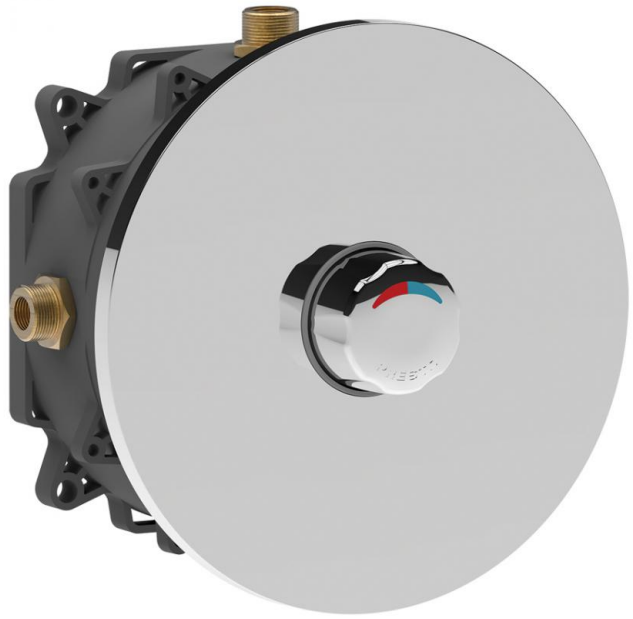

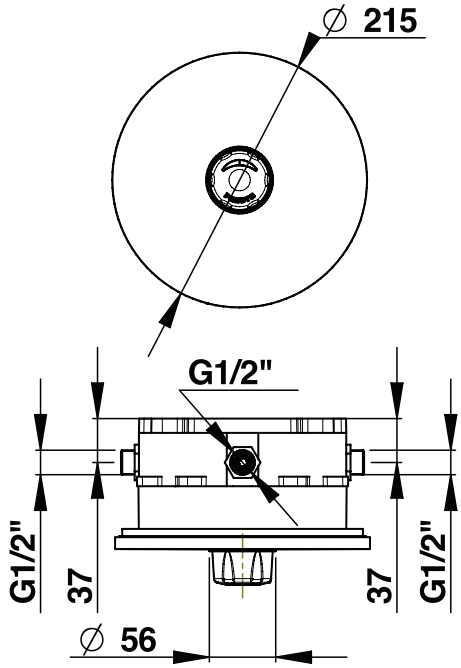

> Pression d'utilisation recommandée :
- 1 à 5 bars

> Débit :
- 8 l/mn avec régulateur de débit intégré
- Dispositif anti-coup de bélier

> Durée d'écoulement :
- 30 secondes (- 10 / + 5 secondes)

> Alimentation hydraulique :
- Mâle G 1/2"
- Sur mitigeur ALPA clapets anti-retour NF

> Matière et couleur de finition :
- Facade métal chromé
- Bouton-poussoir en métal chromé

> Résistance thermique :
- Ce robinet résiste à une température de 75°C durant 30 minutes dans

> le cadre de chocs thermiques
> Sécurité :
- Limitation de la température maximale par butée réglable

> Livré avec :
- 1 boitier d'encastrement étanche
- 1 Plaque de finition
- 2 Joints filtre
- T de purge
- Film d'étanchéïté

> Normes / Agréments :
- Corps en laiton chromé conforme aux normes NF EN1982 / NF EN12164 / NF EN12165
- Traitement de surface Nickel-Chrome selon NF EN12540
- Résistance au brouillard salin neutre (NSS) : 200 h selon NF ISO 9227

Ce document n'est pas contractuel ; nous nous réservons le droit de modifier les caractéristiques de nos produits sans préavis. Toutes nos marques et tous modèles sont déposés.

8 l/min | 1/2" | 20-35 sec | 75°C | GARANTIE 10 ANS | ACS | ISO 9001 BUREAU VERITAS Certification

PRESTO (LES ROBINETS) : Siège Social: 7 rue Racine 92542 Montrouge Cedex - Site de Production: 4 rue Lavoisier 17110 St-Georges de Didonne - Tel: 01.46.12.34.56 - Fax: 01.40.92.00.12 - www.presto.fr