FICHE TECHNIQUE

PRESTO

Gamme : PRESTO ALPA®
Réf : 35928 - Robinet mitigeur temporisé pour douche applique, Prêt-à-poser, sans raccord

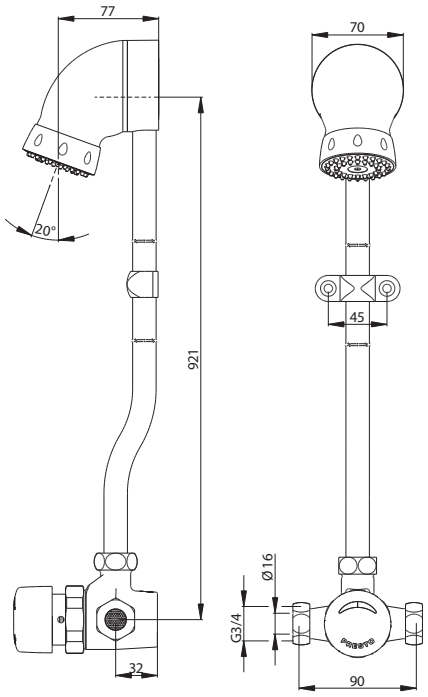

> Pression d'utilisation recommandée :
- 1 à 5 bar

> Débit :
- 6l/min avec régulateur de débit intégré dans la pomme
- Dispositif anti-coup de bélier

> Durée d'écoulement :
- 30 secondes (- 10 / + 5 secondes)

> Alimentation hydraulique :
- Mâle G 3/4" (20x27)
- Sur mitigeur ALPA NF /IB avec clapets anti-retour NF

> Matière et couleur de finition :
- Corps en laiton chromé
- Bouton-poussoir en métal injecté chromé

> Résistance thermique :
- Ce robinet résiste à une température de 75°C durant 30 minutes dans le cadre de chocs thermiques

> Sécurité :
- Limitation de la température maximale par butée réglable

> Livré avec :
- 1 Pomme de douche fixe à grille orientable avec picots anticalcaire
- 1 tube et collier
- 2 Joints filtre
- 2 Ecrous raccord 3/4" (20x27)

> Normes / Agréments :
- Corps en laiton chromé conforme aux normes NF EN1982 / NF EN12164 / NF EN12165
- Traitement de surface Nickel-Chrome selon NF EN12540
- Résistance au brouillard salin neutre (NSS) : 200 h selon NF ISO 9227

Ce document n'est pas contractuel ; nous nous réservons le droit de modifier les caractéristiques de nos produits sans préavis. Toutes nos marques et tous modèles sont déposés.

6 l/min | 3/4" | 20-35 sec | 75°C | GARANTIE 10 ANS | ACS | ISO 9001 BUREAU VERITAS Certification

PRESTO (LES ROBINETS) : Siège Social: 7 rue Racine 92542 Montrouge Cedex - Site de Production: 4 rue Lavoisier 17110 St-Georges de Didonne - Tel: 01.46.12.34.56 - Fax: 01.40.92.00.12 - www.presto.fr