FICHE TECHNIQUE

PRESTO

Gamme : PRESTO NEO® DUO S®
Réf : 64736 - Robinet simple temporisé à manette souple mural applique pour lavabo, 7-11sec, 1,9l/min

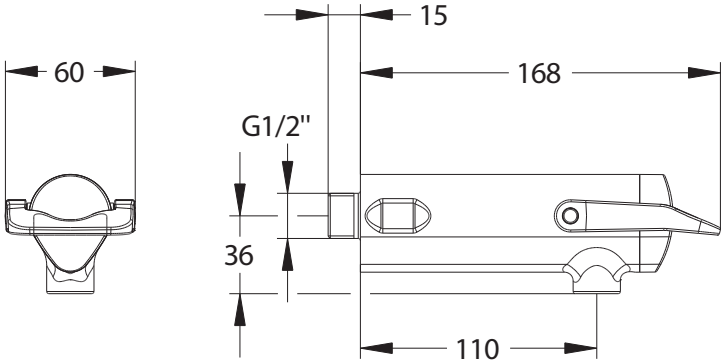

> Pression d'utilisation recommandée :
- 1 à 5 bars

> Fonctionnement:
- Déclenchement souple et intuitif par action de levier sur la manette ergonomique vers le haut et/ou le bas
- Adapté pour PMR, enfants ou personnes âgées

> Débit :
- 1,9l/min à 3 bar avec spray régulé intégré
- Dispositif anti-coup de bélier

> Durée d'écoulement :
- Temporisation courte : 7 secondes (± 3 secondes) - manette vers le haut (mouillage)
- Temporisation longue : 11 secondes (± 3 secondes) - manette vers le bas (rinçage)
- Temporisations modifiables sur les 2 positions avec 7, 11 ou 15 sec (± 5 secondes)

> Alimentation hydraulique :
- M G 1/2" x 15mm pour eau froide ou pré-mitigée

> Matière et finition:
- Corps et capot en laiton | Finition chromée
- Manette ergonomique en polymère technique bi-injection | Finition framboise

> Résistance thermique :
- Ce robinet résiste à une température de 75°C durant 30 minutes dans le cadre de chocs thermiques

> Sécurité :
- Système S® interdisant le blocage en écoulement continu

> Livré avec :
- 1 Joint filtre
- 1 repère de couleur autocollant

> Normes / Agréments :
- Corps en laiton chromé conforme aux normes NF EN1982 / NF EN12164 / NF EN12165
- Traitement de surface Nickel-Chrome selon NF EN12540
- Résistance au brouillard salin neutre (NSS) : 200 h selon NF ISO 9227

Ce document n'est pas contractuel ; nous nous réservons le droit de modifier les caractéristiques de nos produits sans préavis. Toutes nos marques et tous modèles sont déposés.

1,9 l/min | 1/2" | S | 167°F 75°C | 7-11 sec | ACS

PRESTO (LES ROBINETS) : Siège Social: 7 rue Racine 92542 Montrouge Cedex - Site de Production: 4 rue Lavoisier 17110 St-Georges de Didonne - Tel: 01.46.12.34.56 - Fax: 01.40.92.00.12 - www.presto.fr