FICHE TECHNIQUE

Gamme : Sanifirst - Robinetterie Santé
Réf : 75710 - Coffret de douche thermostatique TOUCH MASTERMIX - Sortie basse

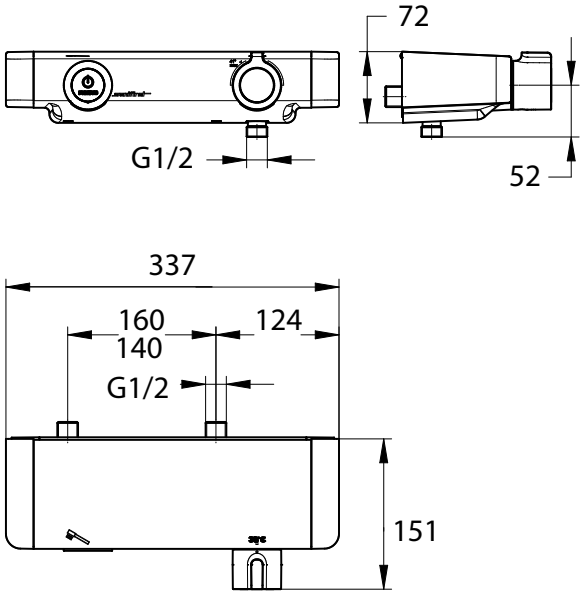

> Les "plus" produits

- **GAMME BREVETEE MASTERMIX**
- **Association de deux électrovannes et de la cartouche thermostatique : sécurité et fiabilité.**
- **Sans intercommunication EFS/ECS**
- **Sans clapet anti-retour**
- **Déclenchement souple par effleurement : adapté aux personnes âgées, enfants et PMR.**
- **Fonction START/STOP. Temporisation réglable. Rinçage périodique et fréquence de rinçage automatique réglable par le gestionnaire. Limite le développement bactérien (légionelles, pseudomonas...)**
- **Corps froid : isolation anti-brûlure**
- **Corps à intérieur lisse : limite le risque de développement bactérien**
- **Intuitivité des organes de commande**
- **Double butée de température (38°C et 41°C). Maintien de température et sécurité anti-brûlure**
- **Montage et maintenance simples et rapides**
- **Choc thermique sécurisé : accessible uniquement par les services techniques**
- **Coffret : facilité d'entretien, absence de recoins**
- **Fonction tablette**
- **Raccords excentriques avec vannes d'arrêt 1/4 de tour intégrées au produit**
- **Corps avec accostage à la cloison : nettoyage optimisé de l'ensemble des surfaces de contact**

> Sécurité anti-brûlure

- Volant de température avec double butée de température (38°C et 41°C). Déverrouillage sécurisé pour choc thermique et accessible uniquement par les services techniques sans démonter le volant.

> Sécurité anti-prolifération bactérienne

- Système anti-intercommunication EFS ET ECS unique, réalisé par l'association de deux électrovannes et d'une cartouche thermostatique conforme NF EN 1111.

> Modèle

- Mitigeur de douche, sortie basse, mural coffret
- Entraxe 150 mm (+/-) 10 mm
- Deux électrovannes et cartouche thermostatique conforme NF EN 1111

> Débit

- Fixe environ 8 L/min à 3 bar.

> Pression conseillée

- 3 bar - éviter les écarts de pression supérieurs à 1 bar entre l'ECS et l'EFS.
- Pression minimum : 1 bar.
- Pression maximum : 5 bar.

> Matériaux

- Corps du mitigeur en PBT (polymère thermoplastique). Extrémités en zamak chromé.
- Intérieur des volants en ABS blanc, et volants en zamak chromé.

> Raccordement

- Exclusivement à l'aide d'une plaque de fixation avec raccord M G'1/2 entraxe 150 +/-10mm intégrant robinets d'arrêt, filtration et raccord acoustique (livrés)
- Sortie de douche M'1/2 vers le bas avec clapet anti-retour intégré

> Garantie

- 10 ans contre tout vice de fabrication.
- 3 ans pour la cartouche thermostatique et composants électroniques.

Ce document n'est pas contractuel ; nous nous réservons le droit de modifier les caractéristiques de nos produits sans préavis. Toutes nos marques et tous modèles sont déposés.

ACS · 10 ans · 3 ans · 8 l/min

PRESTO (LES ROBINETS) : Siège Social: 7 rue Racine 92542 Montrouge Cedex - Site de Production: 4 rue Lavoisier 17110 St-Georges de Didonne - Tel: 01.46.12.34.56 - Fax: 01.40.92.00.12 - www.presto.fr