FICHE TECHNIQUE

PRESTO
sanifirst

Gamme : Sanifirst - Robinetterie Santé
Réf : 75749 - Kit de douche Mastermix 75708 avec accessoires

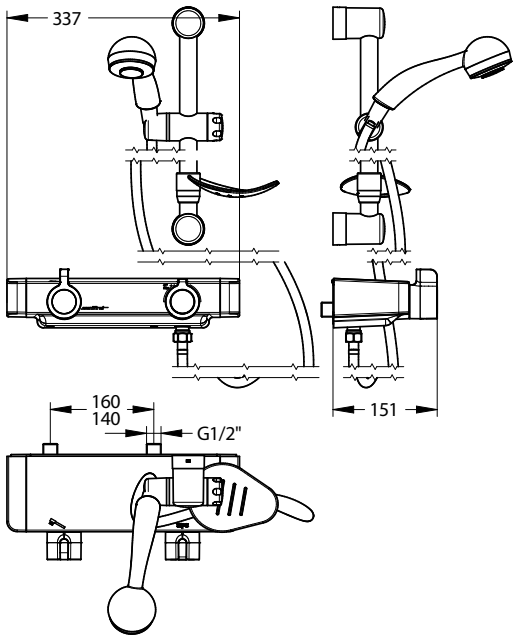

> Les "plus" produits

- **TECHNOLOGIE BREVETEE MASTERMIX**
- **Association innovante d'une cartouche céramique et d'une cartouche thermostatique : sécurité et fiabilité.**
- **Sans intercommunication EFS/ECS**
- **Sans clapet anti-retour**
- **Corps froid : isolation anti-brûlure**
- **Corps à intérieur lisse : limite le risque de développement bactérien**
- **Intuitivité des organes de commande**
- **Double butée de température (38°C et 41°C) et réglage de butée maximum de débit**
- **Maintien de température et sécurité anti-brûlure**
- **Montage et maintenance simples et rapides**
- **Choc thermique sécurisé : accessible uniquement par les services techniques**
- **Coffret : facilité d'entretien, absence de recoins**
- **Fonction tablette**
- **Raccords excentriques avec vannes d'arrêt 1/4 de tour intégrées au produit**
- **Corps avec accostage à la cloison : nettoyage optimisé de l'ensemble des surfaces de contact**

> Sécurité anti-brûlure

- Volant de température avec double butée de température à 38°C et 41°C. Déverrouillage sécurisé pour choc thermique et accessible uniquement par les services techniques sans démonter le volant.

> Sécurité anti-prolifération bactérienne

- Système anti-intercommunication EFS ET ECS unique, réalisé par l'association d'une cartouche céramique spécifique et d'une cartouche thermostatique conforme NF EN 1111.

> Modèle

- Mitigeur de douche, sortie basse, mural coffret
- Entraxe 150 mm (+/-) 10 mm
- Cartouche céramique et cartouche thermostatique conforme NF EN 1111

> Débit

- Réglé usine à 9 L/min à 3 bar
- Débit maximum réglable à 6 - 9 - 12 L/min par le gestionnaire.

> Pression conseillée

- 3 bar - éviter les écarts de pression supérieurs à 1 bar entre l'ECS et l'EFS.
- Pression minimum : 1 bar.
- Pression maximum : 5 bar.

> Matériaux

- Zamak chromé.

> Raccordement

- Raccordement exclusivement à l'aide d'une plaque de fixation avec raccord M G'1/2 entraxe 150 +/-10mm intégrant robinets d'arrêt, filtration et raccord acoustique (livrés).

> Garantie

- 10 ans contre tout vice de fabrication.
- 3 ans pour la cartouche thermostatique.

> Livré avec :

- douchette 2 jets réf 75280
- barre de douche Lg 600 mm avec porte-savon réf 75288
- flexible lisse gris Lg 1500 mm réf 75415

Ce document n'est pas contractuel ; nous nous réservons le droit de modifier les caractéristiques de nos produits sans préavis. Toutes nos marques et tous modèles sont déposés.

ACS

ISO 9001 BUREAU VERITAS Certification

PRESTO (LES ROBINETS) : Siège Social: 7 rue Racine 92542 Montrouge Cedex - Site de Production: 4 rue Lavoisier 17110 St-Georges de Didonne - Tel: 01.46.12.34.56 - Fax: 01.40.92.00.12 - www.presto.fr