FICHE DE MAINTENANCE
Mitigeur ModulMix

Caractéristiques techniques

> **Description** Mitigeur de lavabo, hospitalier ou d'évier monotrou avec manette pleine, ajourée, commande au coude. 2 types de cartouches Ø40 mm selon référence : céramique 3 fonctions ou céramique équilibrage de pression (équipée de clapets anti-retour).

> **Débit :**
Débit entre 4 et 6L/min à 3 bar – conforme à la norme NF « Milieu Médical »; modification du débit possible, en cas de démontage des limiteurs, par vis de réglage entre 4 et 20L/min
Double débit : point dur à 50% de l'ouverture

> **Température :** Bague de limitation de température avec 7 positions de réglage
Pour les modèles équipés d'une cartouche à équilibrage de pression : forte restriction de l'ECS en cas de coupure de l'EFS.

> **Flexibilité :** Les mitigeurs sont rétrofitables. Corps universel sur lequel peut s'adapter les 2 cartouches, des becs différents, des manettes différentes ou des réhausses différentes selon les besoins de l'utilisateur.

Liste des pièces détachées

93012	Commande au coude L170 mm
93013	Commande au coude L220 mm
93164	Commande au coude verticale L160 mm
93042	Manette ajourée chromée
93043	Manette pleine chromée
93023	Cartouche haute Ø 40mm
93024	Cartouche haute Ø 40mm équilibrage de pression
93035	Bec démontable saillie 150 mm
93034	Bec démontable saillie 200 mm
93033	Bec démontable saillie 250 mm
93049	Bec tube lisse pour mitigeur évier
93195	Bec tube lisse pour mitigeur lavabo
75349	Réhausse de 100 mm – seule – chromée
75350	Réhausse de 200 mm – seule – chromée
75378	Réhausse de 300 mm – seule – chromée
93039	Embase de réhausse chromée (lot de 10)
93045	Réhausse basse et entretoise démontable
93067	Corps universel
93053	Bague tournante ou fixe pour bec démontable
75263	Base démontage rapide
93006	Aérateur étoile M24x1 avec cage chromée
93144	Limiteur de débit 4 à 6 L/min (lot de 10)
93145	Limiteur de débit 9 à 12 L/min (lot de 10)
90976	Joint filtre à panier G3/8 (lot de 10)

Liste des outils

Clé Allen de 2,5 : Démontage de la manette
Pince réglable ou clef anglaise : Démontage de l'écrou
Tournevis cruciforme : Réglage du système de vidage

Ce document n'est pas contractuel ; nous nous réservons le droit de modifier les caractéristiques de nos produits sans préavis. Toutes nos marques et tous modèles sont déposés.

LES ROBINETS PRESTO
Service Assistance Technique
Tel. 01.46.12.34.56
assistancetechnique@presto.fr

Usine :
4 rue Lavoisier – Zone Industrielle
17110 SAINT GEORGES-DE-DIDONNE
FRANCE

Internet :
www.prestodatashare.com
APPELS D'OFFRES, FICHES PRODUITS, NOTICES, VISUELS DES PRODUITS…

FICHE DE MAINTENANCE
Mitigeur ModulMix

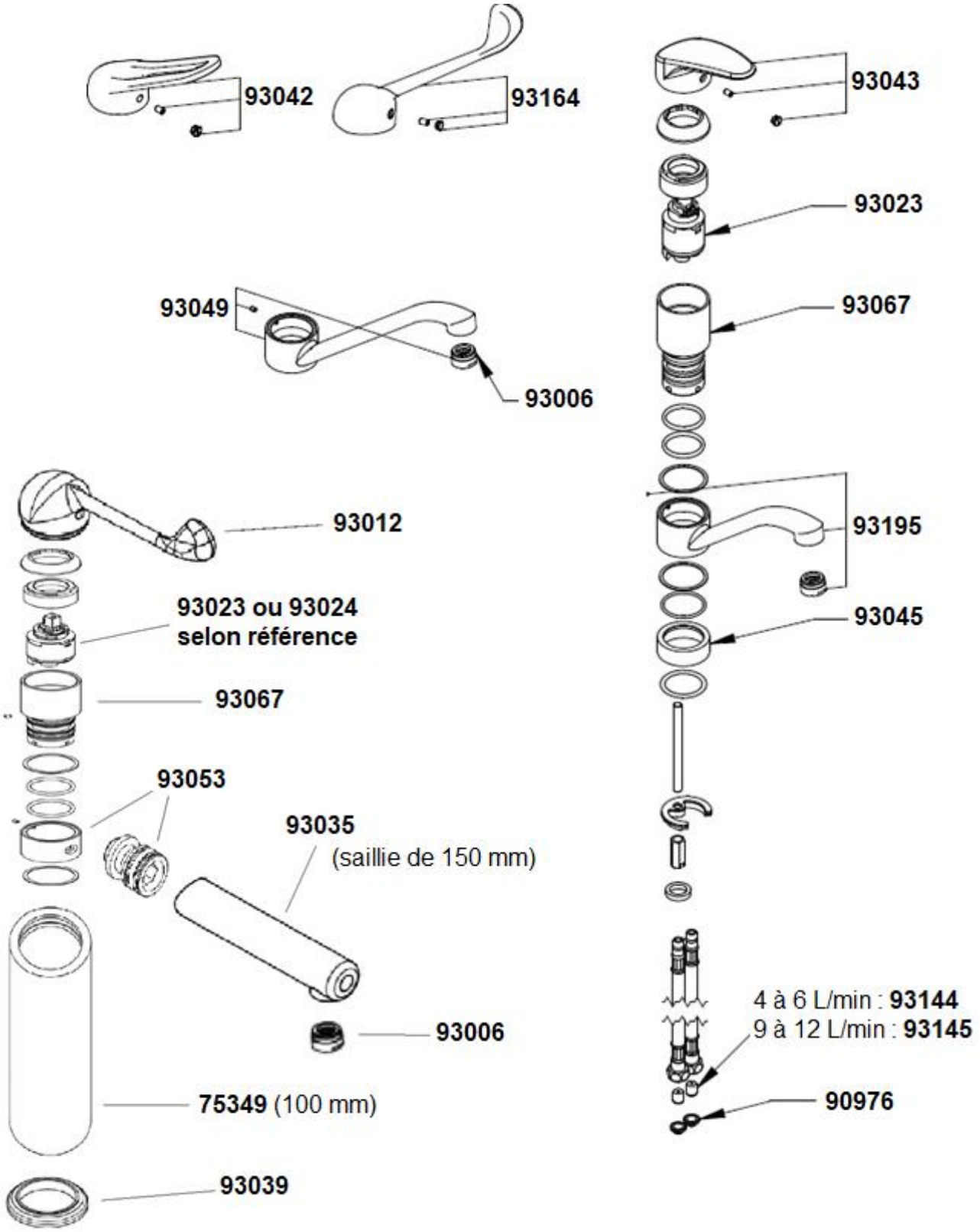

Ce document n'est pas contractuel ; nous nous réservons le droit de modifier les caractéristiques de nos produits sans préavis. Toutes nos marques et tous modèles sont déposés.

LES ROBINETS PRESTO
Service Assistance Technique
Tel. 01.46.12.34.56
assistancetechnique@presto.fr

Usine :
4 rue Lavoisier – Zone Industrielle
17110 SAINT GEORGES-DE-DIDONNE
FRANCE

Internet :
www.prestodatashare.com
APPELS D'OFFRES, FICHES PRODUITS, NOTICES, VISUELS DES PRODUITS…

FICHE DE MAINTENANCE
Mitigeur ModulMix

Fonctionnement du produit

Mitigeur de lavabo ou d'évier à poser sur table. Une butée mécanique permet d'obtenir un double débit. Pour obtenir plus de débit, il suffit de passer le point dur. La cartouche céramique permet de régler le débit plus précisément après avoir enlevé les limiteurs de débit situés dans les flexibles. La présence d'une butée de température permet de limiter la température en réduisant la course de la manette du côté eau chaude. Cette sécurité est renforcée avec la cartouche EP qui restreint le débit d'eau chaude en cas de coupure de l'eau froide.

Analyse des dysfonctionnements possibles

Problème	Cause	Solution
Absence d'écoulement	Les robinets d'arrêt ne sont pas ouverts	Ouvrir les robinets d'arrêt
	Présence d'impuretés au niveau de joints filtres	Démonter et rincer les joints, les remplacer si nécessaire
Débit faible	Les flexibles sont tordus	Positionner correctement les flexibles, sans torsion
	La pression de service est trop faible	Augmenter la pression du réseau
	Présence d'impuretés au niveau de joints filtres	Démonter et rincer les joints, les remplacer si nécessaire
	Aérateur obstrué ou endommagé	Démonter et nettoyer l'aérateur ou le remplacer si nécessaire
Fuite dessous la manette	Cartouche desserrée	Serrer l'écrou de la cartouche
	Joints ou disques de la cartouche endommagés	Vérifier la cartouche, la remplacer si nécessaire

Maintenance préventive - Nettoyage - Entretien - Mise Hors Gel

Le revêtement chromé des robinetteries PRESTO® et sanifirst doit être nettoyé exclusivement à l'eau savonneuse.
Proscrire les produits d'entretien abrasifs, acides, alcalins ou ammoniaqués.
Ne jamais graisser les mécanismes internes notamment les calottes et les joints de clapet.
Pour une installation dans des zones de gel démonter le produit complet.

Ce document n'est pas contractuel ; nous nous réservons le droit de modifier les caractéristiques de nos produits sans préavis. Toutes nos marques et tous modèles sont déposés.

LES ROBINETS PRESTO
Service Assistance Technique
Tel. 01.46.12.34.56
assistancetechnique@presto.fr

Usine :
4 rue Lavoisier – Zone Industrielle
17110 SAINT GEORGES-DE-DIDONNE
FRANCE

Internet :
www.prestodatashare.com
APPELS D'OFFRES, FICHES PRODUITS, NOTICES, VISUELS DES PRODUITS…

FICHE DE MAINTENANCE
Mitigeur ModulMix

Schéma opération de maintenance

Dépose de la manette

Déposer l'insert de température à l'aide d'une fine lame puis desserrer la vis. Tirer la manette vers le haut pour l'ôter.

Remplacement de la cartouche

Fermer le robinet d'alimentation d'eau principale

Déposer la manette. Dévisser le capuchon (sens anti-horaire) puis le manchon à l'aide d'une pince réglable ou d'une clef plate de 34. Extraire la cartouche en la tirant vers le haut.

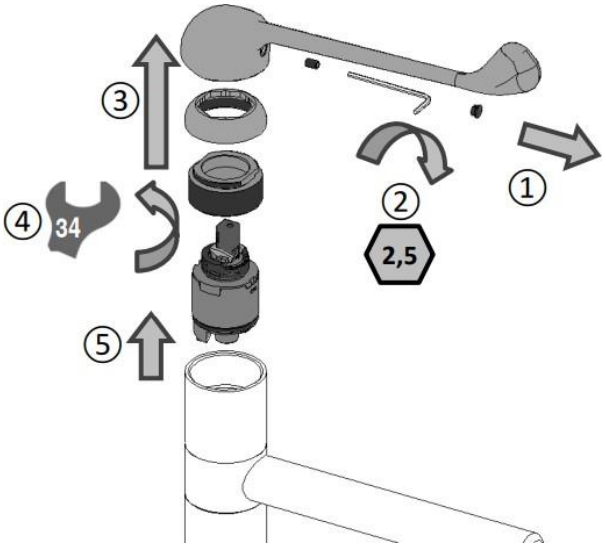

Pour le remontage, il faut procéder dans l'ordre inverse en prenant soin de nettoyer la surface du corps où agissent les joints d'étanchéité de la cartouche. Serrer le manchon (10Nm) afin de garantir à la fois l'étanchéité et en même temps le mouvement souple de la manette.

Ce document n'est pas contractuel ; nous nous réservons le droit de modifier les caractéristiques de nos produits sans préavis. Toutes nos marques et tous modèles sont déposés.

LES ROBINETS PRESTO
Service Assistance Technique
Tel. 01.46.12.34.56
assistancetechnique@presto.fr

Usine :
4 rue Lavoisier – Zone Industrielle
17110 SAINT GEORGES-DE-DIDONNE
FRANCE

Internet :
www.prestodatashare.com
APPELS D'OFFRES, FICHES PRODUITS, NOTICES, VISUELS DES PRODUITS…

FICHE DE MAINTENANCE
Mitigeur ModulMix

Remplacement cartouche céramique 93023 - cartouche céramique équilibrage de pression 93024

Fermer le robinet d'alimentation d'eau principale

93023 → 93024
Remplacer la jupe existante par une jupe pour cartouche EP : référence 75377

93024 → 93023
Remplacer la jupe existante par une jupe pour cartouche standard : référence 93052

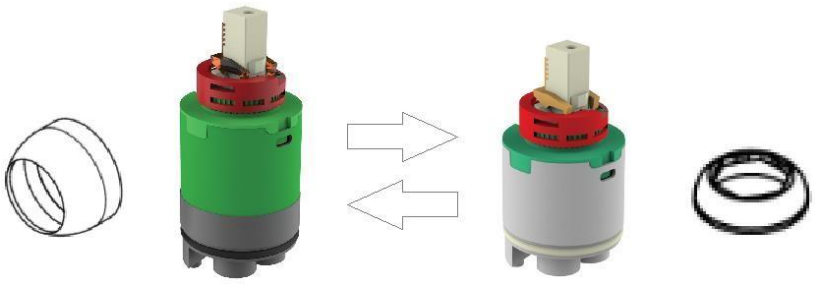

75377 93024 93023 93052

Réglage du débit

Sur les modèles équipés de la cartouche céramique 3 fonctions, il est possible d'ajuster le débit en fonction du souhait de l'utilisateur.

Fermer le robinet d'alimentation d'eau principale

Déposer les limiteurs de débit des flexibles après avoir enlevé les joints filtres à panier.

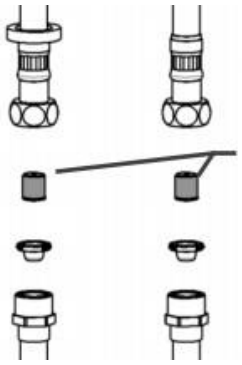

Repositionner les joints filtres à panier, rebrancher les flexibles et ouvrir les alimentations.

Déposer la manette puis ouvrir la cartouche jusqu'à obtenir le débit désiré. Serrer (clé Allen de 2 mm) la vis présente dans le levier de la cartouche jusqu'à atteindre la butée.

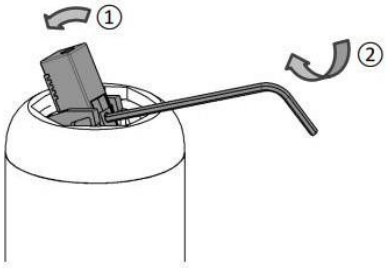

LES ROBINETS PRESTO
Service Assistance Technique
Tel. 01.46.12.34.56
assistancetechnique@presto.fr

Usine :
4 rue Lavoisier – Zone Industrielle
17110 SAINT GEORGES-DE-DIDONNE
FRANCE

Internet :
www.prestodatashare.com
APPELS D'OFFRES, FICHES PRODUITS, NOTICES, VISUELS DES PRODUITS…

FICHE DE MAINTENANCE
Mitigeur ModulMix

Limitation de la température

La cartouche est équipée d'une butée de limitation de température mécanique permettant un réglage à 7 positions afin de réduire le débit d'ECS à la convenance de l'utilisateur.

Placer la bague de limitation en fonction de la butée sur la cartouche

Les 7 positions correspondent à un pourcentage de limitation spécifique.

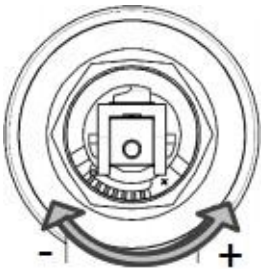

Remplacement ou nettoyage de l'aérateur

A l'aide d'une pince réglable ou d'une clef anglaise, dévisser le corps de l'aérateur. Nettoyer le filtre ou le remplacer.

Remonter l'ensemble en prenant soin de positionner correctement le joint.

Les recommandations officielles préconisent un contrôle périodique des brise-jets. Il suffit de démonter, de vérifier visuellement l'état d'entartrage interne, de nettoyer ou remplacer avant de désinfecter.

Pour faciliter la maintenance et le suivi de cet élément, vous pouvez utiliser des brise-jets de couleur :

BRISE-JET SEUL (INSERT)	
Sachet de 10 brise-jet étoile seul - mâle/femelle	
93128	Vert
93131	Jaune
93134	Bleu
93137	Rouge

BRISE-JET COMPLET (AVEC INSERT, CAGE ET JOINT) MÂLE	
Sachet de 10 brise-jet étoile complet - M24x1	
93126	Vert
93129	Jaune
93132	Bleu
93135	Rouge

Ce document n'est pas contractuel ; nous nous réservons le droit de modifier les caractéristiques de nos produits sans préavis. Toutes nos marques et tous modèles sont déposés.

LES ROBINETS PRESTO
Service Assistance Technique
Tel. 01.46.12.34.56
assistancetechnique@presto.fr

Usine :
4 rue Lavoisier – Zone Industrielle
17110 SAINT GEORGES-DE-DIDONNE
FRANCE

Internet :
www.prestodatashare.com
APPELS D'OFFRES, FICHES PRODUITS, NOTICES, VISUELS DES PRODUITS…