Ersatzteile für :
55440 - SENSAO URINOIR N 8600

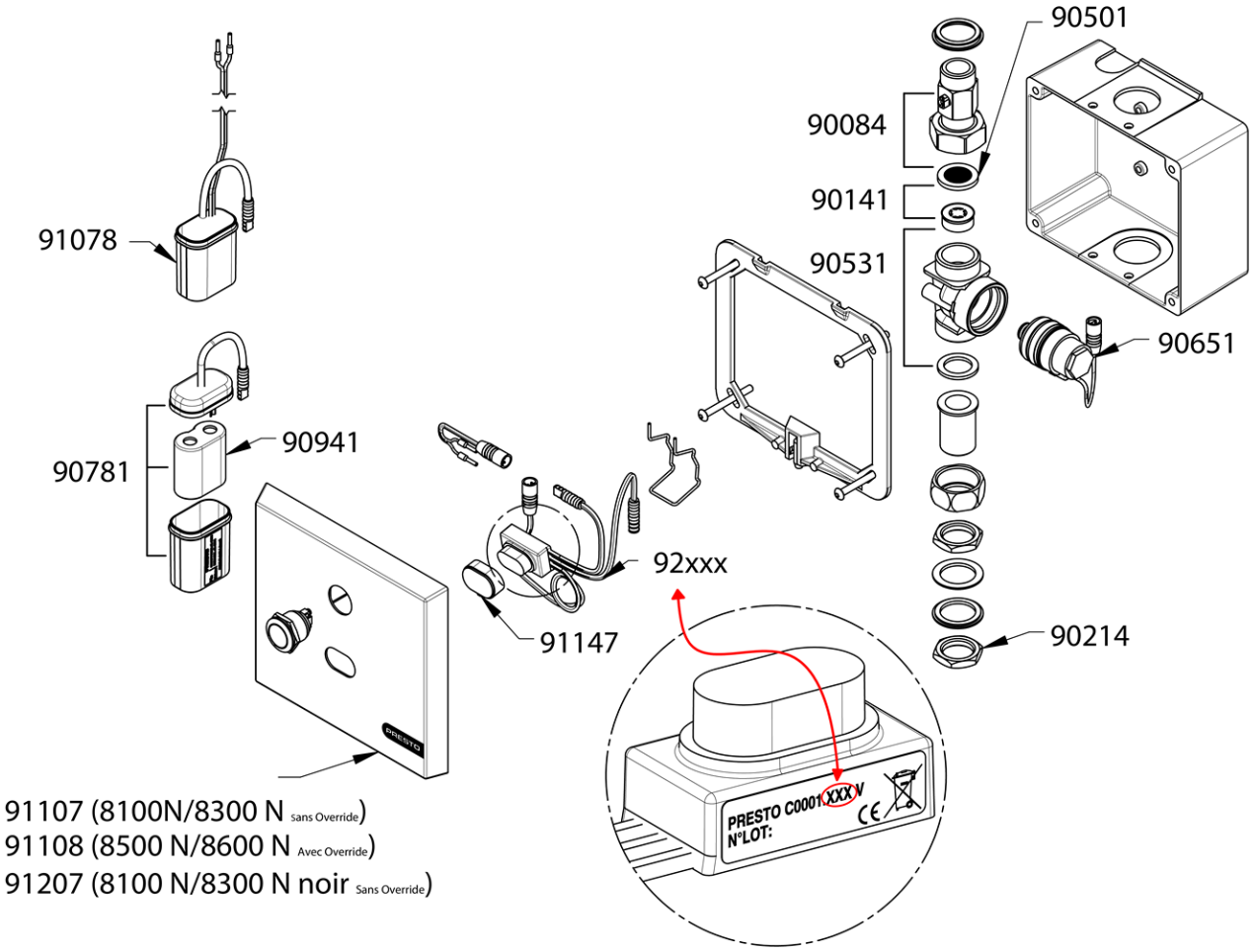

ASSISTANCE TECHNIQUE - Tél: 01 46 12 34 56 - E-mail: assistancetechnique@presto-group.com
PRESTO (LES ROBINETS): Siège Social: 7 rue Racine 92542 Montrouge Cedex - Site de Production: 4 rue Lavoisier 17110 St-Georges de Didonne
Tel: 01.46.12.34.56 - Fax: 01.40.92.00.12 - www.presto.fr
Ce document n'est pas contractuel. Nous nous réservons le droit de modifier les caractéristiques de nos produits sans préavis.
Toutes nos marques et modèles sont déposés - Document généré le 09-03-2026 - 01:10

Ersatzteile für :
55440 - SENSAO URINOIR N 8600

90084
Gerades Absperrventil

90140
Beutel mit 5 Durchflussreglern 6 L/min

90141
Beutel mit 5 Durchflussreglern 8 L/min

90214
Beutel mit 10 Muttern

90501
Beutel mit 20 Filterdichtungen

90651
Magnetventil

90781
Batterie + Gehäuse

90941
CRP2-Batterie allein

91078
Schnittstelle für Stromversorgung 12Vac/7Vdc

91107
Einzelne Front P8100-8300 N (Modell ohne Knopf)

91108
Einzelne Front P8500-8600 N (Modell mit Knopf)

91147
Beutel mit 5 Lynx-Zellenadaptern

91207
Schwarze Front P8100-8300 N (ohne Knopf)

92004
Lynx-Zelle ohne Knopf

92005
Lynx-Zelle mit Knopf

ASSISTANCE TECHNIQUE - Tél: 01 46 12 34 56 - E-mail: assistancetechnique@presto-group.com
PRESTO (LES ROBINETS): Siège Social: 7 rue Racine 92542 Montrouge Cedex - Site de Production: 4 rue Lavoisier 17110 St-Georges de Didonne
Tel: 01.46.12.34.56 - Fax: 01.40.92.00.12 - www.presto.fr
Ce document n'est pas contractuel. Nous nous réservons le droit de modifier les caractéristiques de nos produits sans préavis.
Toutes nos marques et modèles sont déposés - Document généré le 09-03-2026 - 01:10