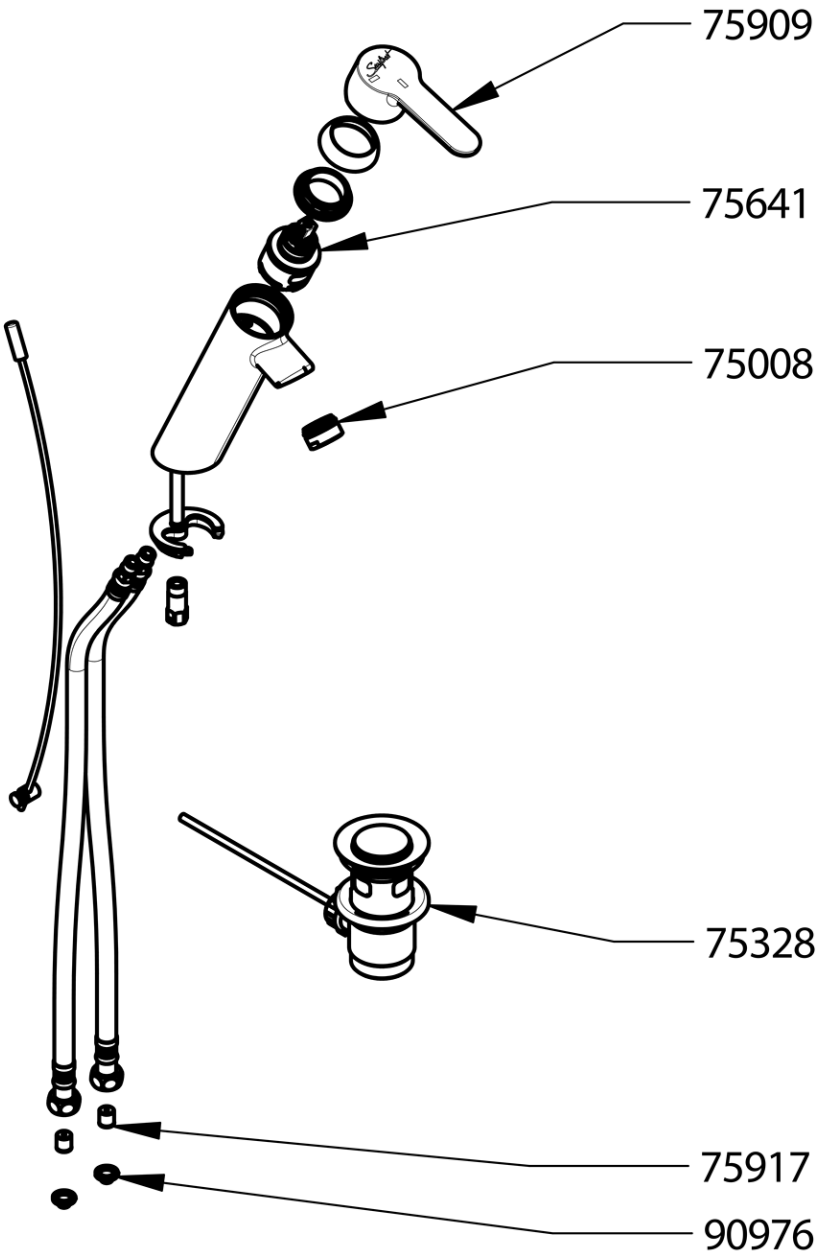
75909
75641
75008
75328
75917
90976

75008
Rompigetto con gabbia
(x10)

75328
X

75641
Cartuccia ceramica C3

75909
X

75917
Limitatore 6 l/min (x10)

90976
Guarnizione filtro Ø 3/8”
(x10)