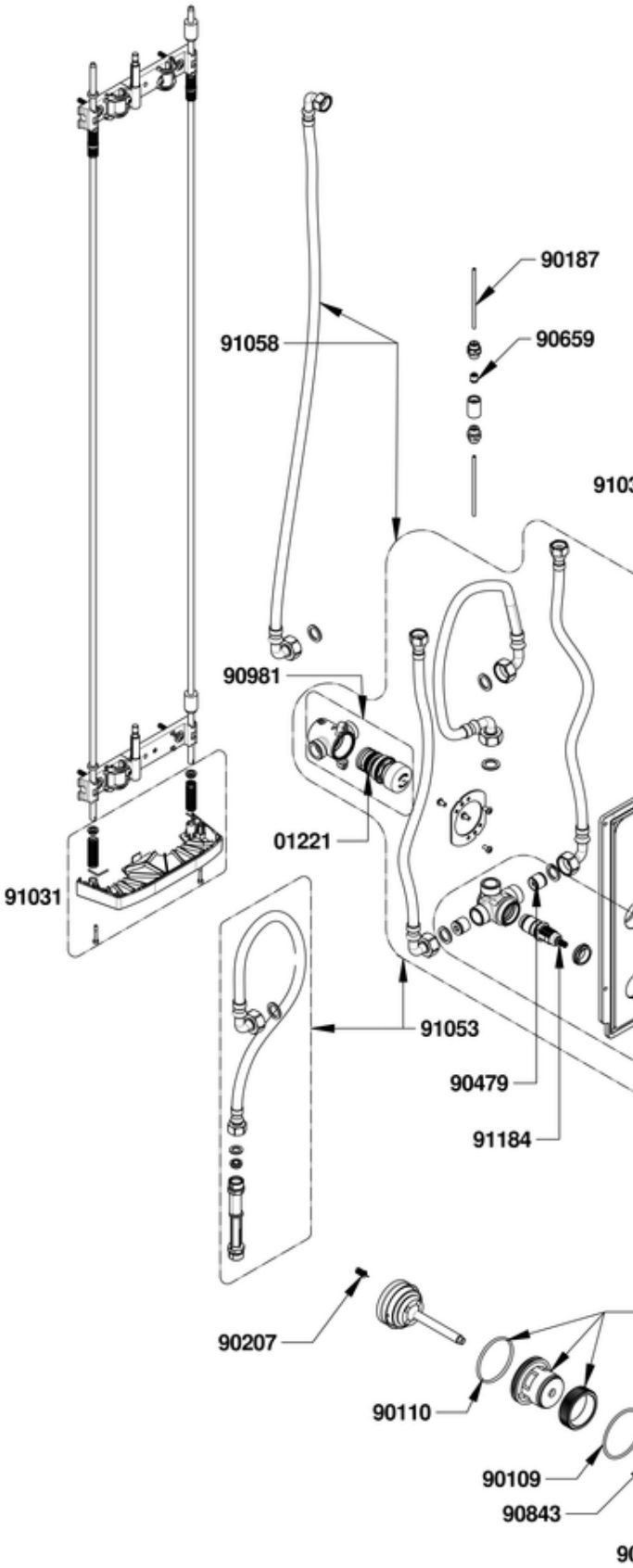
90187
90659
91058
90981
01221
91031
91053
90479
91184
90207
90110
90109
90843

01221
Cartuccia

90109
O-ring dado sottopulsante (x20)

90110
O-ring contropezzo (x20)

90185
Griglia

90187
Tubo capillare (2,5 m)

90207
Molla autopulente (x20)

90237
Contropezzo

90319
Guarnizione filtro Ø 1/2” (x20)

90416
Inserto per manopola miscelazione (x10)

90478
Griglia con limitatore 6 l/min

90479
Valvola di non ritorno Ø 3/4” (x2)

90659
Valvola di non ritorno Ø 3/8” (x2)

90739
Manopola cromata termostatico

90743
Doccetta

90744
Flessibile per doccetta

90843
Guarnizioni a labbro (x10)

90848
Molla sottopulsante (x10)

90887
Cartuccia termostatica

90904
Banda antracite soffione (x5)

90981
Kit manutenzione PRESTOTEM2 P50

91029
Kit manutenzione miscelatore termostatico

91030
Soffione doccia

91031
Chiusura inferiore

91032
Chiusura superiore

91033
Guarnizione per kit platine

91034
Flessibile (x2)

91035
Rubinetto d’arresto

91036
Asta doccia