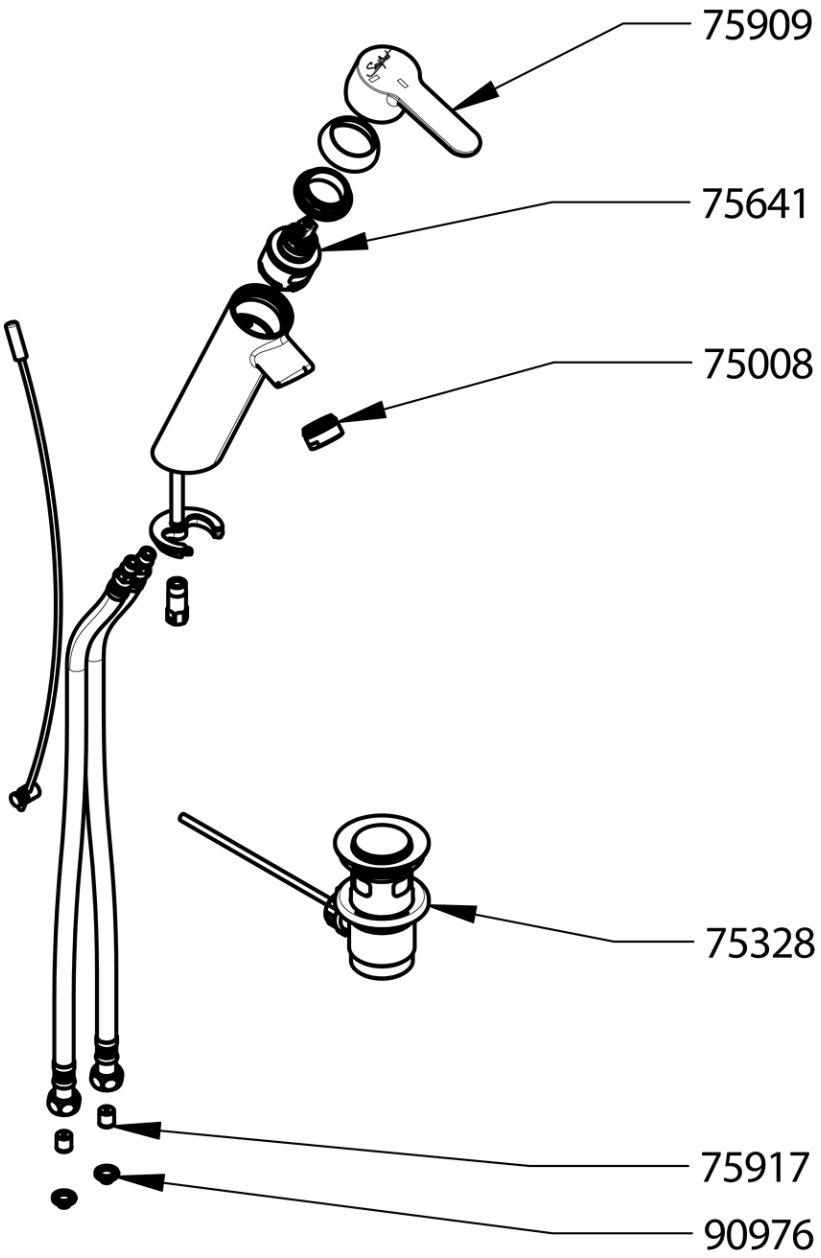
75909
75641
75008
75328
75917
90976

75008
AÉRATEUR ÉTOILE M24X1

75328
VIDAGE LAITON POUR LAVABO

75641
CARTOUCHE D35 C3

75909
SACHET MANETTE

75917
SACHET LIMITEUR DE DEBIT 4 à 6 L/mn

90976
SACHET JOINT FILTRE À PANIER G 3/8"