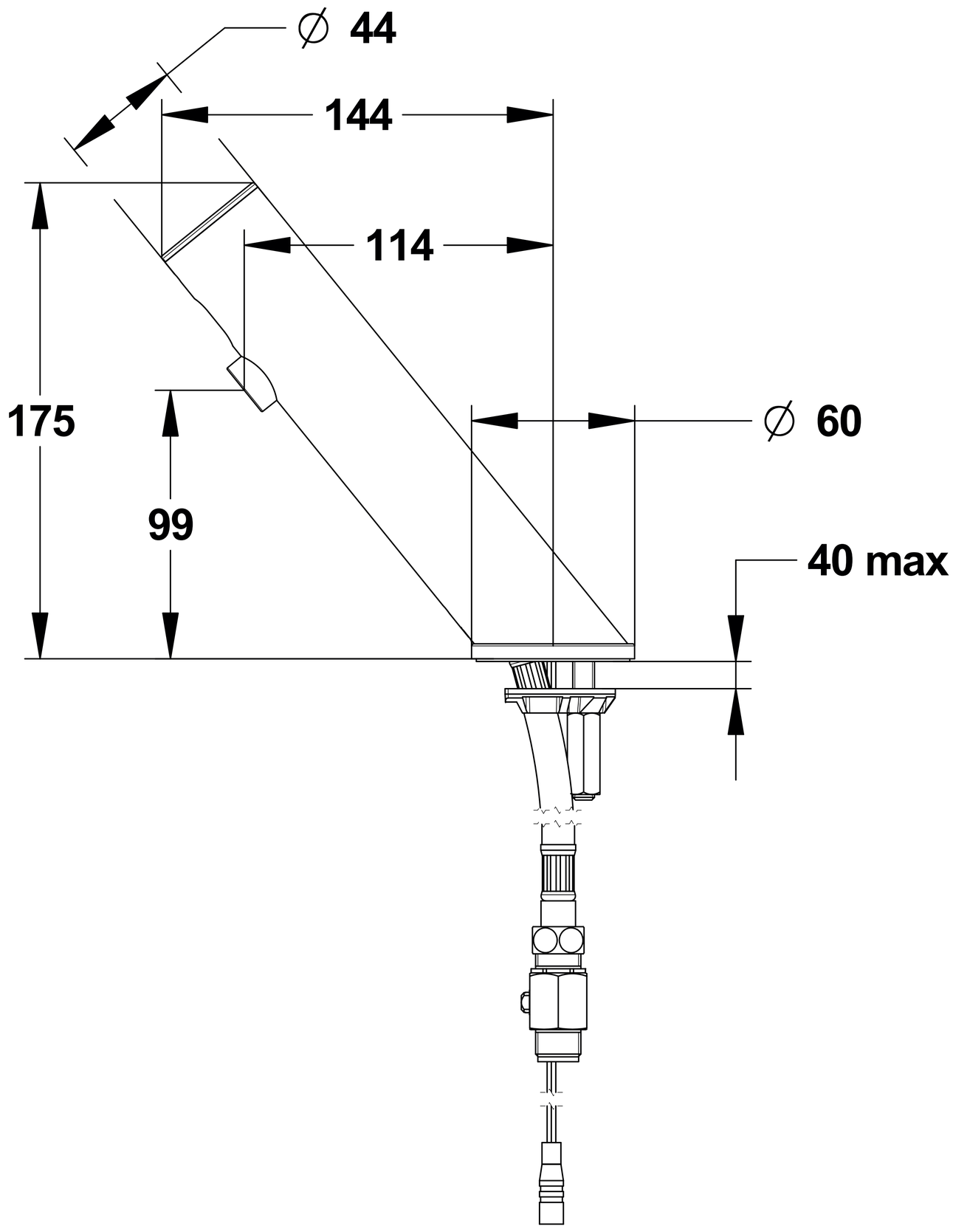
∅ 44
144
114
175
99
∅ 60
40 max

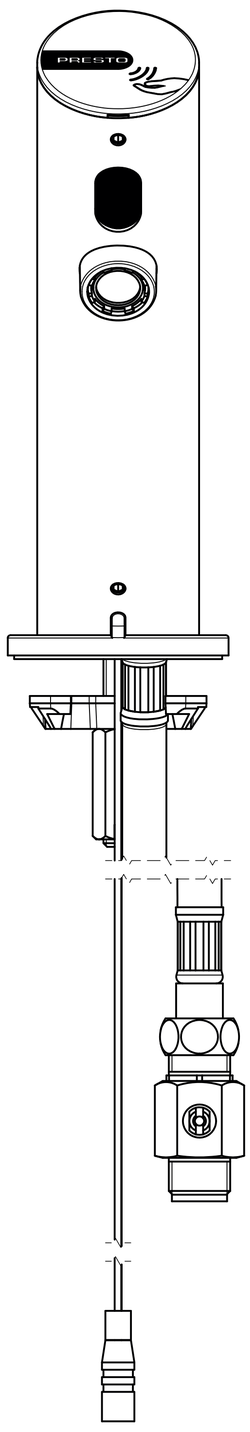
PRESTO

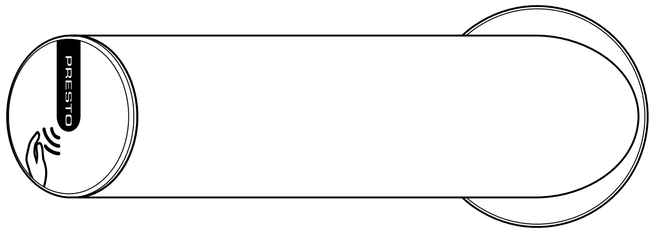
PRESTO

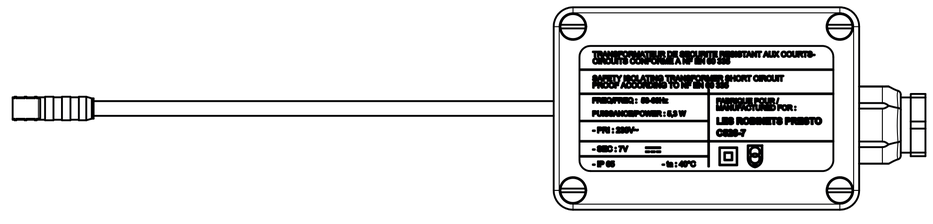
TRANSFORMATEUR DE SECURITE RESISTANT AUX COURTS-CIRCUITS CONFORME A NF EN 61 558
SAFETY ISOLATING TRANSFORMER SHORT CIRCUIT PROOF ACCORDING TO NF EN 61 558
FREQ/FREQ : 50-60Hz
PUISSANCE/POWER : 6,5 W
- PRI : 230V~
- SEC : 7V
- IP 65
- ta : 40°C
PRODUIT POUR / MANUFACTURED FOR :
LEB ROMMETS PRESTO
C220-7