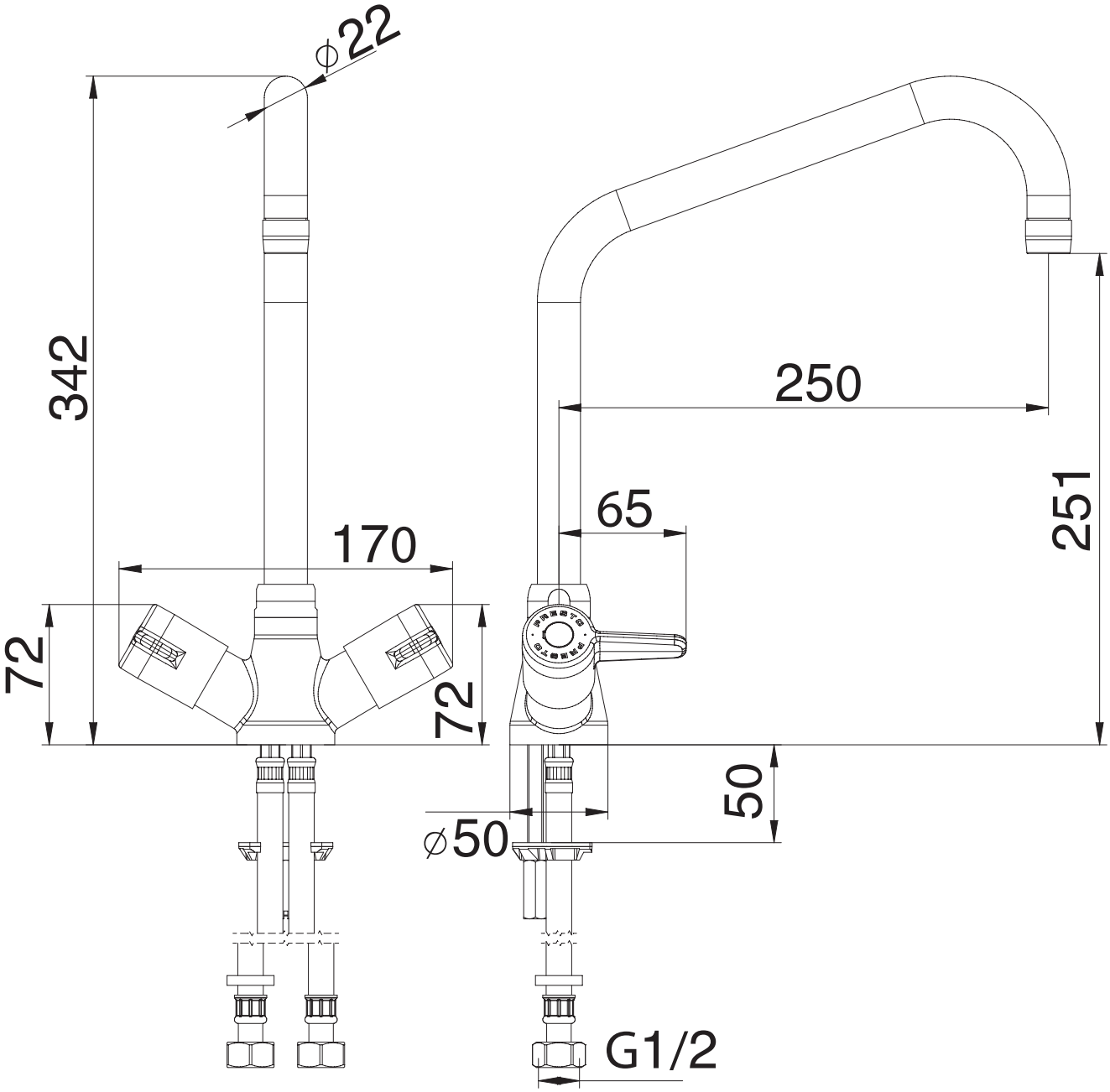
⌀22
342
170
72
72
250
65
251
50
⌀50
G1/2