FICHE TECHNIQUE

PRESTO

Gamme : PRESTO Slim
Réf : 52602 - SLIM Robinet simple Plage Secteur 2l/min Rinçage Automatique Chrome

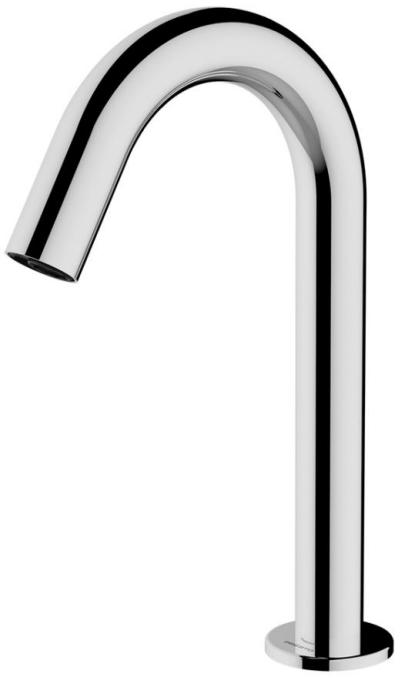

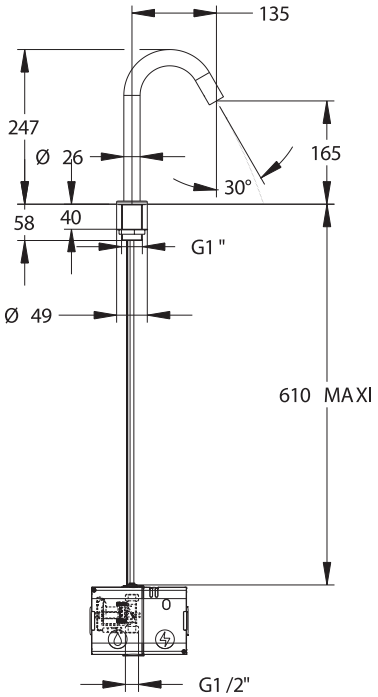

Pression d'utilisation recommandée :
- 1 à 5 bars.

Fonctionnement :
- Déclenchement et arrêt automatique par détection de présence.
- Déclenchement sans contact adapté PMR.

Débit :
- 2l/min à 3 bar.
- Zone de mouillage à 2l/min estimé à 25 cm de la base du robinet.

Alimentation hydraulique :
- G 1/2" (15x21) pour eau froide et pré-mitigée.

Alimentation électrique :
- Secteur 230V à plugger sur prise murale.

Matière et couleur de finition :
- Tube et embase en Inox.
- Fut de serrage en laiton.
- Finition chrome.

Résistance thermique :
- Résiste à une température de 65°C durant 30 minutes dans le cadre de chocs thermiques.

Sécurité :
- Fermeture automatique de l'électrovanne en cas d'écoulement supérieur à 30s, en cas de coupure de courant ou de dégradation du détecteur.
- Rinçage automatique de 30 secondes, 48h après la dernière utilisation.

Livré avec :
- 1 écrou de fixation, 1 joint, 1 joint filtre et 1 rondelle.
- 1 électrovanne externe.
- 1 boîtier.

Certifications :
- ACS

Ce document n'est pas contractuel ; nous nous réservons le droit de modifier les caractéristiques de nos produits sans préavis. Toutes nos marques et tous modèles sont déposés.

GARANTIE 10 ANS GARANTIE

ISO 9001 BUREAU VERITAS Certification